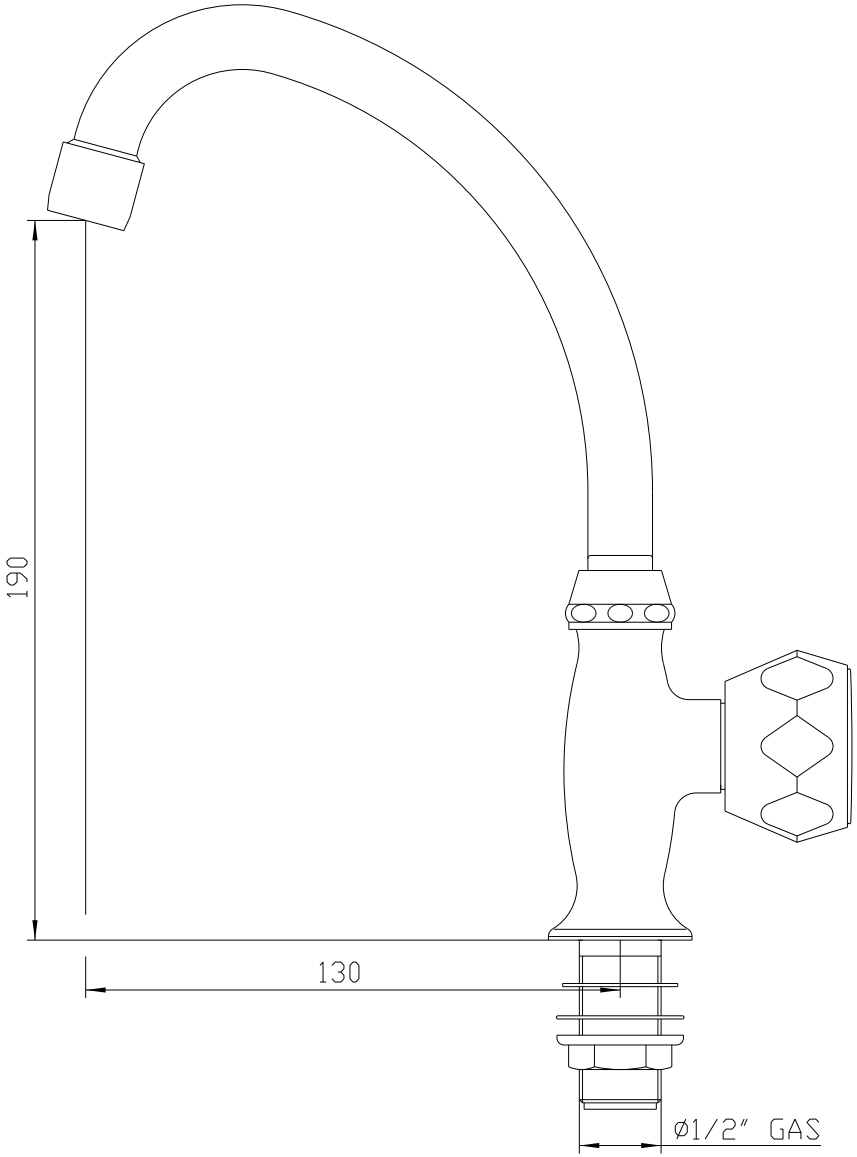

Questo disegno è di esclusiva proprietà della ditta CARLO NOBILI S.p.A RUBINETTERIE - la quale ne vieta la riproduzione, anche parziale se non su nostra autorizzazione scritta.

DISEGNO N° 06025/---	TRATTAMENTO	nobili rubinetteria
INDICE DI REVISIONE	MATERIALE	
SCALA 1 : 1 (_ : __ _ : _)	DENOMINAZIONE Miscelatore lavabo FLORA	DATA / DISEGNATO / DATA / APPROVATO
INDICE CRITICITA'	DEL PRESENTE DISEGNO VALE SOLO LA COPIA CON INDICE MAGGIORE	N° MOD. / DATA

TOLLERANZE GENERALI

da 05 fino a 6 = ±0.05	oltre 30 fino a 120 = ±0.15	ANGOLI = ± 30'	
oltre 6 fino a 30 = ±0.1	oltre 120 fino a 400 = ±0.2	RAGGI = R 0.25	
	oltre 400 fino a 1000 = ±0.3	SMUSSI = 0.3x45°	

SUPERFICI: GREZZA ▽ — FINITA 3.2 — SGROSSATA 12.5 — RETTIFICATA 0.8

A3v