CHAROT

L'eau chaude du futur

Notice technique

CHAUFFE-EAU PRESTIGE INOX

MAJ 03/2010

Code Notice : 560820

Fabrication Française

Z.I. des Sablons- CS 50166 - 89101 SENS Cedex - FRANCE
Tél. : + 33 (0) 3 86 64 73 73 - Fax : + 33 (0) 3 86 95 21 83
E-mail : commercial@charot.fr - www.charot.fr
S.A. AU CAPITAL DE 1 500 000 €

Notice technique

CHAUFFE-EAU
PRESTIGE INOX

MAJ 03/2010 Code Notice : 560820

SOMMAIRE

		Pages
1)	**CHAUFFE-EAU PRESTIGE**	**4**
1.1)	Réservoir de base	4
1.2)	Dimensions - poids - puissances	5
1.3)	Isolation	6
2)	**INSTALLATION - EQUIPEMENTS**	**7**
2.1)	Instructions d'installation et de montage du réservoir	7
2.2)	Installation	8
2.3)	Equipements	12
2.3.1	Version électrique	12
2.3.2	Version réchauffeur	16
2.3.3	Version réchauffeur stéatite	17
2.3.4	Appoint électrique (Option)	20
2.4)	anti-legionellose	22
2.5)	Pack Control 2 (Option)	23
3)	**TRANSPORT, STOCKAGE, MANUTENTION**	**24**
4)	**ENTRETIEN**	**25**
5)	**GARANTIES**	**26**
6)	**PIECES DE RECHANGE**	**27**
7)	**EN CAS DE PANNE**	**28**

1) CHAUFFE-EAU PRESTIGE

Réservoirs de production d'eau chaude sanitaire du réseau de distribution.

1.1) Réservoir de base

- Réservoirs verticaux en inox 316 L
- Pression de service 7 bars maximum
- Température de stockage ≤ 95°C
- Orifices suivant croquis
- Buse Ø 200 comprenant un plateau équipé selon version
- Isolation classée au feu par le C.S.T.B. :
  - Calométal (classée au feu M0)

En outre, la buse permet **l'entretien aisé du réservoir**, **l'élimination des dépôts de boues** et **facilite le démontage des résistances** électriques même fortement entartrées.

Les équipements électriques sont réalisés en respect des textes réglementaires suivant :

☞ **Décret 95 - 1081 modifié** relatif à la sécurité des personnes, des animaux et des biens lors de l'emploi des matériels électriques destinés à être employés dans certaines limites de tension.

☞ Transposition en droit français de la directive européenne basse tension **2006/95/CEE.**

☞ Certains articles des normes * **NF EN 60335 - 1** (indice de classement C 73800)
* **NF EN 60335 - 2 - 21** (indice de classement C 73821) .

Sécurité des appareils électrodomestiques et analogues :
1ère partie : règles générales
2ème partie : règles particulières pour les chauffe-eau à accumulation.

1.2) Dimensions - poids - puissances

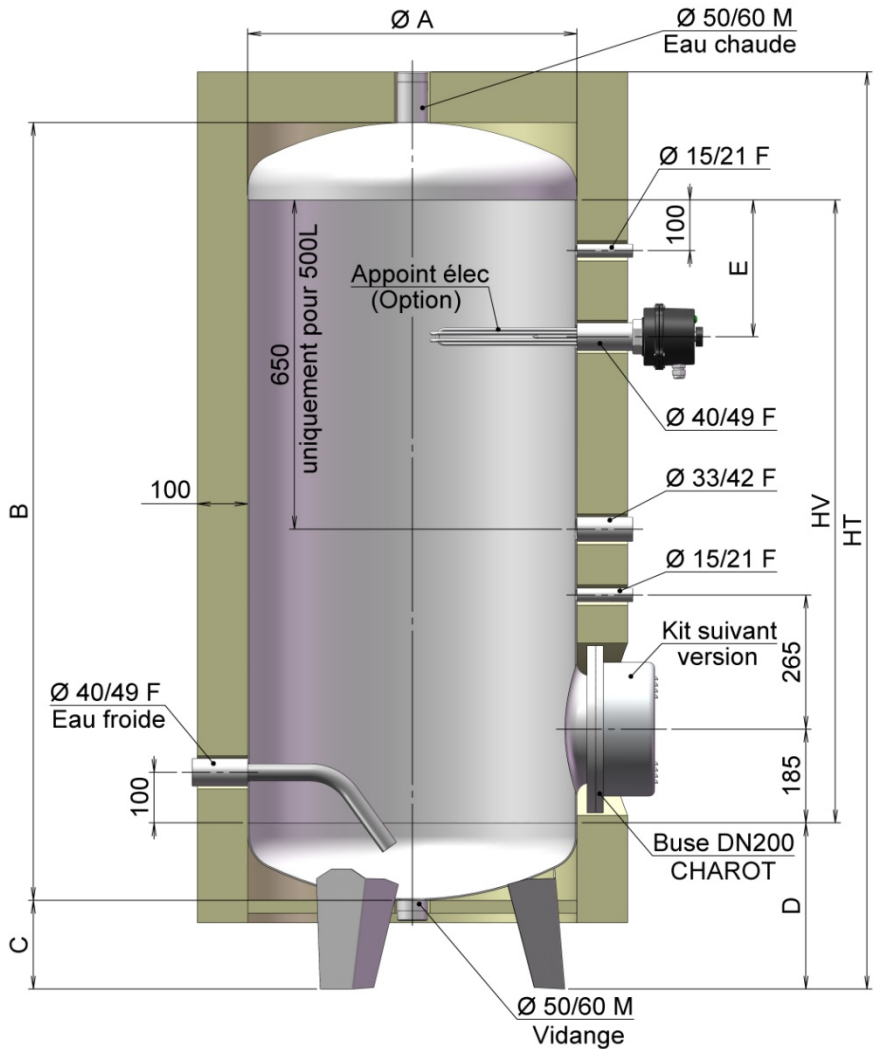

Volume (en L)		**500**	**750**	**1000**	**1500**	**2000**	**2500**	**3000**
HT Bascul.		1 840	1 985	2 410	2 365	2 155	2 640	2 855
Dimensions (en mm)	**HT**	1 810	1 945	2 375	2 310	2 055	2 565	2 785
	HV	1250	1340	1770	1650	1250	1760	1980
	ØA	650	800	800	1 000	1 250	1 250	1 250
	B	1535	1685	2115	2070	1820	2330	2550
	C	175	160	160	140	135	135	135
	D	328	342	342	360	420	420	420
	E	270	360	360	360	270	360	360
Poids nets (en kg) (sans jaquette)	**Elec.**	87	127	148	222	324	389	417
	Réchauffeur et stéatite	91	133	154	230	339	409	438
Puissances (en kW)	**Electrique**	6	9	12	15	20	24	24
	Réchauffeur	13	26	26	39	52	52	52
	Stéatite	6	10	10	15	18	24	24
Poids (en kg) **Jaquette Ep 100**	**M0**	31	43	51	63	73	82	95

1.3) Isolation

Jaquettes démontables en kit (pour installation en intérieur).

Jaquette calométal

Jaquette calorifuge, finition tôle, classement au feu **MO** avec P.V. du C.S.T.B.

- Isolation par laine minérale recouverte d'une tôle aluminium protégée par un film plastique.
- Orifices percés.
- Chapeau en deux pièces.
- Manteau en plusieurs éléments suivant capacité du réservoir.
- Fermeture par attaches rapides.
- Épaisseur 100mm Coefficient K = 0,40 W/m^2. °C.

Consommation d'entretien sur 24 heures à 60°C (kWh)

500 ℓ	**750 ℓ**	**1000 ℓ**	**1500 ℓ**	**2000 ℓ**	**2500 ℓ**	**3000 ℓ**
1.76	2.30	2.83	3.41	3.74	4.63	5.03

Constante de refroidissement Cr à 60°C (W/l.j.°C)

500 ℓ	**750 ℓ**	**1000 ℓ**	**1500 ℓ**	**2000 ℓ**	**2500 ℓ**	**3000 ℓ**
0.09	0.07	0.07	0.06	0.05	0.04	0.04

2) INSTALLATION - EQUIPEMENTS

2.1) Instructions d'installation et de montage du réservoir

- **Poser** le réservoir à l'endroit souhaité : voir précautions paragraphe 2.2)
- **Monter** les accessoires du kit (en option) sur le réservoir (voir paragraphe 2.2)
- **Monter** le plateau DN200 CHAROT (voir paragraphe 2.3)
- **Monter** le thermoplongeur (version Elec) et le thermostat (voir paragraphe 2.3)
- **Mettre** en place la jaquette et le calorifuge du trou d'homme
- **Raccorder** les tuyauteries sur le réservoir en respectant les préconisations générales des schémas d'installation aux paragraphes 2.2)
- **Raccorder** électriquement thermoplongeur et thermostat (voir paragraphe 2.3)
- **Remplir** le réservoir d'eau. S'assurer du bon remplissage par soutirage à un robinet raccordé au ballon par exemple.
- **Manœuvrer** la(les) soupape(s)
- **Vérifier** le serrage des connexions électriques

Utilisation avec régulation **PACK CONTROL 2**

- Pour de plus amples informations concernant l'installation, l'utilisation et les fonctions de la régulation Pack Control 2, se référer à la notice technique "Coffret Electrique Pilotage - Puissance " n° **560 844**.
- **Installer** les sondes sur l'installation et les raccorder au Pack Control 2 (voir paragraphe 2.5)
- **Régler** les thermostats des ballons à 75°C (au maximum de la plage de réglage pour les thermoplongeurs standards)
- **S'assurer** que l'installation est en eau avant de mettre les thermoplongeurs sous tension (par soutirage à un point de puisage raccordé au ballon par exemple).
- **Effectuer** les vérifications électriques d'usage et mettre l'armoire sous tension
- **Régler** les paramètres du régulateur Pack Control 2 (voir notice Coffret Electrique Pilotage - Puissance)

2.2) Installation

VERSION ELECTRIQUE OU STEATITE (avec réchauffeur de boucle)

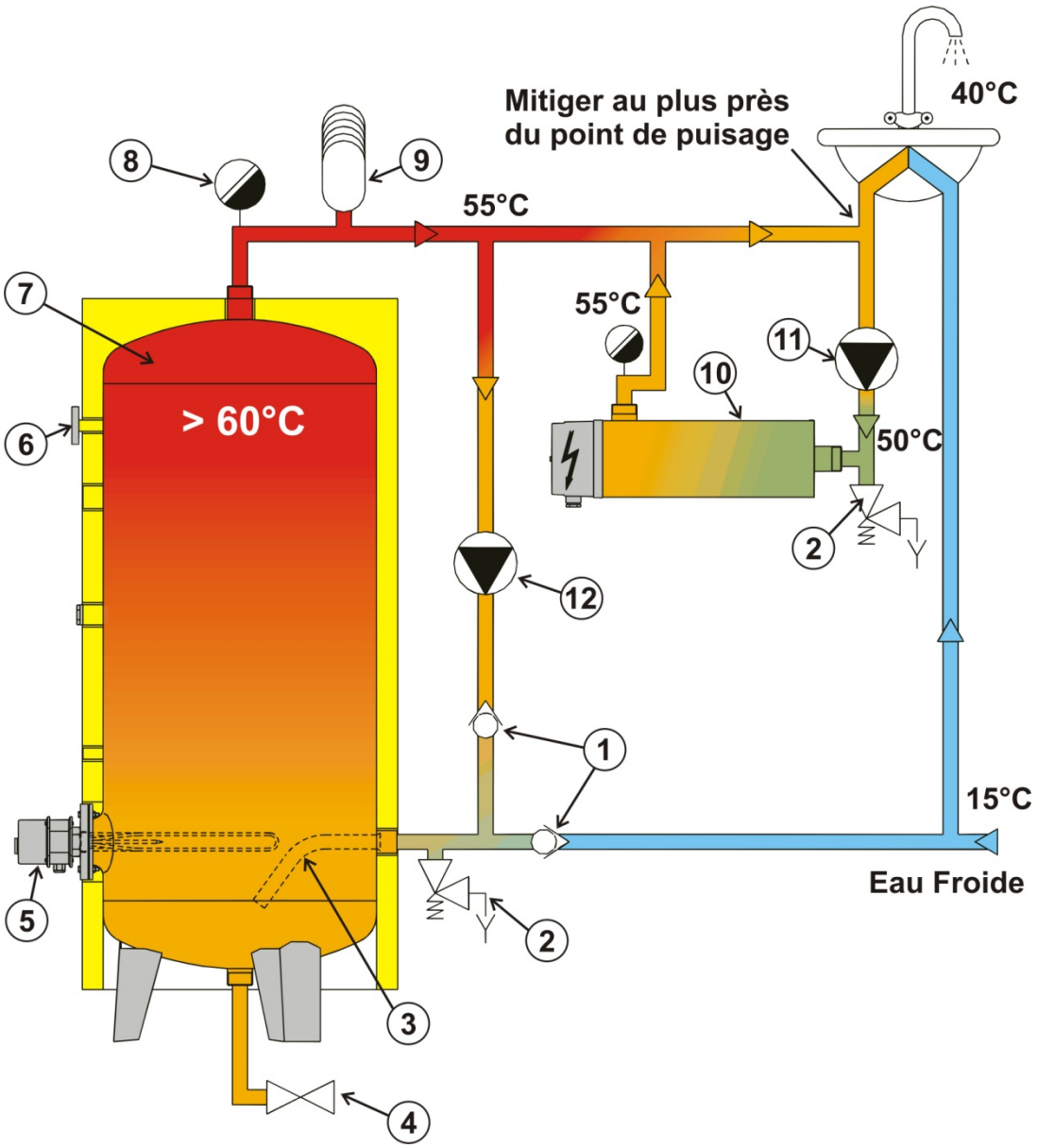

- 1 - Clapet anti-retour.
- 2 - Soupape de sécurité.
- 3 - Arrivée anti-dépôt.
- 4 - Vidange totale.
- 5 - Thermoplongeur avec thermostat régulation et sécurité.
- 6 - Thermomètre.
- 7 - Réservoir Prestige.
- 8 - Purgeur.
- 9 - Anti-bélier.
- 10 - Option : circuit bouclage avec réchauffeur de boucle électrique.
- 11 - Pompe de bouclage.
- 12 - Pompe homogénéisation.

VERSION RECHAUFFEUR

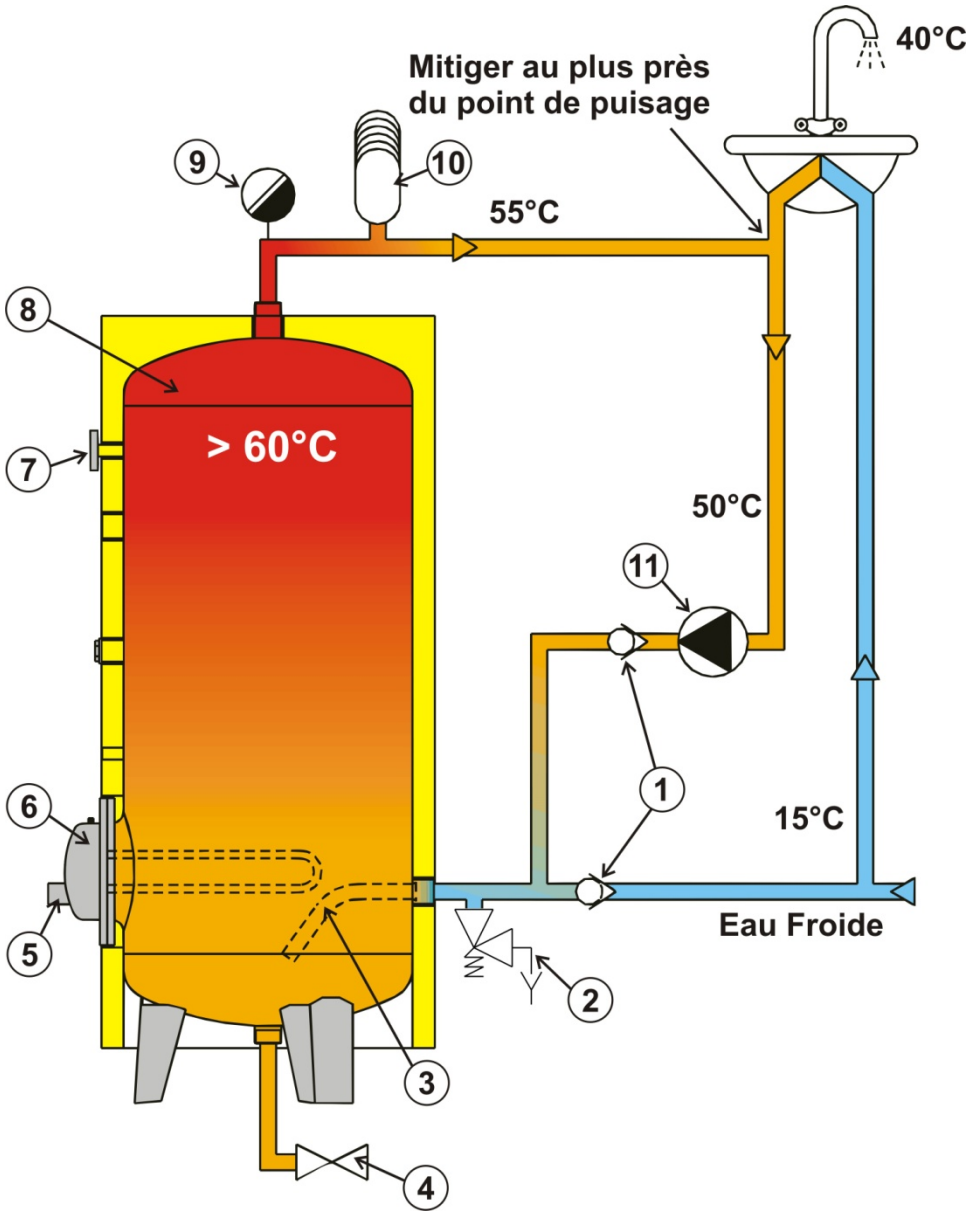

- 1 - Clapet anti-retour.
- 2 - Soupape de sécurité.
- 3 - Arrivée anti-dépôt.
- 4 - Vidange totale.
- 5 - Entrée, Sortie Primaire.
- 6 - Réchauffeur par fluide primaire.
- 7 - Thermomètre.
- 8 - Réservoir Prestige.
- 9 - Purgeur.
- 10 - Anti-bélier.
- 11 - Pompe de bouclage.

VERSION TAMPON

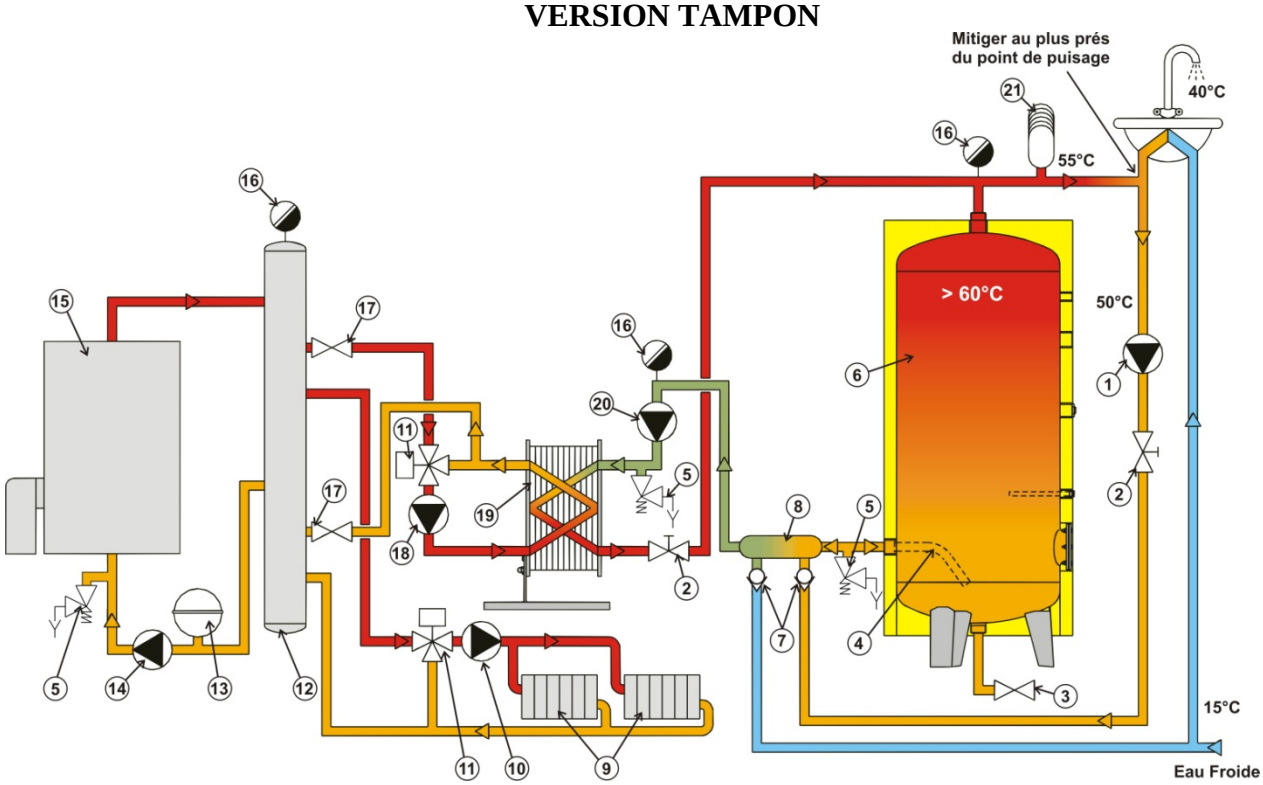

- 1 - Pompe de bouclage.
- 2 - Vanne de réglage.
- 3 - Vidange totale.
- 4 - Arrivée anti-dépôt.
- 5 - Soupape de sécurité.
- 6 - Réservoir tampon.
- 7 - Clapet anti-retour.
- 8 - Collecteur.
- 9 - Circuit radiateurs.
- 10 - Pompe chauffage.
- 11 - Vanne 3 voies.
- 12 - Collecteur.
- 13 - Vase à membrane.
- 14 - Pompe chaudière.
- 15 - Chaudière ou alimentation sous station.
- 16 - Purgeur.
- 17 - Vanne d'isolement.
- 18 - Pompe primaire.
- 19 - Echangeur à plaques.
- 20 - Pompe de charge.
- 21 - Anti-bélier.

<u>Montage du kit accessoires</u> (en option)

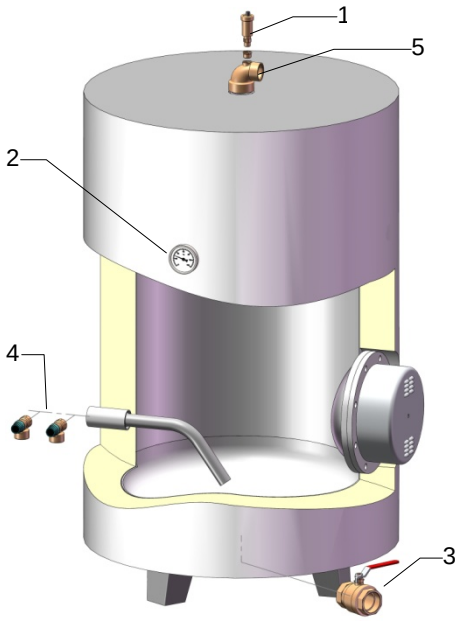

<u>Kit 181</u> (réservoirs 500 à 750 L)

1 – Purgeur d'air automatique
2 – Thermomètre
3 – Vanne de vidange Ø50/60
4 – Soupape Ø20/27 - 7 Bars
5 – Coude départ E.C.S et prise purgeur

<u>Kit 182</u> (réservoirs 1000 à 3000 L)

1 – Purgeur d'air automatique
2 – Thermomètre
3 – Vanne de vidange Ø50/60
4 – 2 Soupapes Ø20/27 - 7 Bars
5 – Coude départ E.C.S et prise purgeur

Précautions de mise en place

Nos matériels de production d'eau chaude doivent être **installés conformément** :

* **aux normes en vigueur**
* **aux prescriptions du D.T.U**
* **aux prescriptions ci-dessous**

Implantations (obligatoire dans un local chaufferie).

Les chauffe-eau ne sont pas conçus pour être installés :

* dans une atmosphère corrosive
* dans une atmosphère explosive
* en extérieur

Les chauffe-eau **PRESTIGE doivent être installés dans un local ventilé** afin de maintenir une **température ambiante inférieure à 30°C.**

Humidité relative 30 à 80 % (non condensée).

Le local doit être accessible par camion permettant leur retrait éventuel sans manutention ni démolition quelconque. Prévoir un dégagement suffisant autour du réservoir pour le montage des accessoires (jaquette, thermoplongeur, réchauffeur, etc.).

Il est obligatoire d'installer :

- Une **soupape de sécurité** dimensionnée et tarée à la pression de service du matériel au plus près du ballon. Aucun organe de fermeture ou séparation (vanne d'isolement, clapet, …) ne doit être installé entre le ballon et cette soupape.
- Une **purge d'air** sur le départ d'eau chaude (évacuation des gaz dissous)
- Une **vanne de vidange** rapide Ø50/60 pour l'évacuation des dépôts
- Ne pas mélanger différents métaux favorisant les couples électrochimiques (ex.: Cuivre, Galva)

Mise en service

Le remplissage des ballons s'effectue par l'orifice d'arrivée d'eau froide. Prévoir une vanne de purge d'air pour assurer le remplissage complet du ballon.

Les éléments chauffants ne doivent en aucun cas être mis en service si le ballon n'est pas entièrement rempli d'eau. S'assurer du remplissage complet par soutirage (à un point de puisage raccordé au ballon, par exemple) avant la première mise en chauffe.

La vidange du ballon peut se faire par la vanne en partie inférieure prévue à cet effet (voir schémas).
Elle ne peut se faire que si les éléments chauffants ont été mis hors service.
Prévoir une vanne d'entrée d'air en partie haute pour éviter une dépression lors de la vidange du ballon (hors garantie).

De l'eau peut s'écouler de la soupape de sécurité. Son raccordement de sortie doit être maintenu ouvert à l'atmosphère et son fonctionnement vérifié régulièrement.

2.3) Equipements

2.3.1 Version électrique

Le plateau est équipé de :

- 1 **thermoplongeur** en Incoloy.
  - Réchauffage 10/60°C en 6 heures. (3000 ℓ - 8h).
  - Tension 230 V mono, 230/400 V triphasé (suivant puissance).

Positionnement du kit

Elec 6 à 12kW	Elec 15 à 24kW
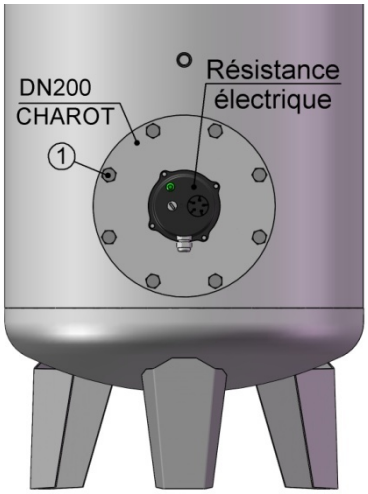	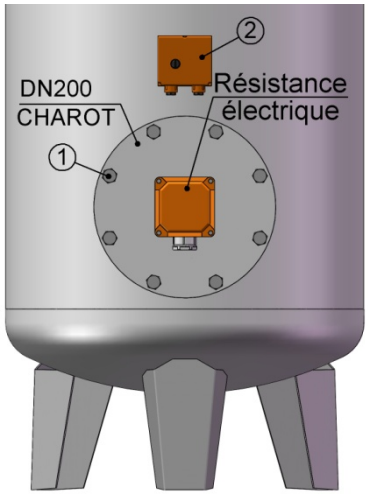

- 1 - Boulons. Appliquer un couple de serrage de 10 m.kg par boulon.	**- 2 -** Thermostat double unipolaire

Raccordement Électrique

- Le disjoncteur de protection contre les surintensités, le discontacteur et la section des câbles d'alimentation devront être choisis conformément à la NF C 15100 (tenir compte du mode de pose, de la longueur du câble et du courant de court-circuit)
- Il est nécessaire de prévoir un dispositif de protection à coupure automatique en cas de défaut d'isolement, dispositif différentiel ou autre en fonction du régime de neutre.

* Matériel classe 1 indice de protection **IP21 / IK08**

* **Vérifier** le couplage des thermoplongeurs en fonction de la tension du réseau.

* La mise sous tension hors eau conduit à la destruction irrémédiable des thermoplongeurs (sans garantie)

LE RACCORDEMENT A LA TERRE EST OBLIGATOIRE

MONTAGE DES EQUIPEMENTS ELECTRIQUES

MONTAGE DES THERMOPLONGEURS - 6 à 12 kW Ø 40/49

- Thermostat de régulation réglable de 30°C à 75°C.
- Thermostat de sécurité réglé à 98°C.
- Sécurité positive à réarmement manuel.
- Intensité nominale 15A maxi (6kW) ou 20A maxi (9 et 12kW).
- Utilisation sans contacteur.
- Voyant de mise sous tension.

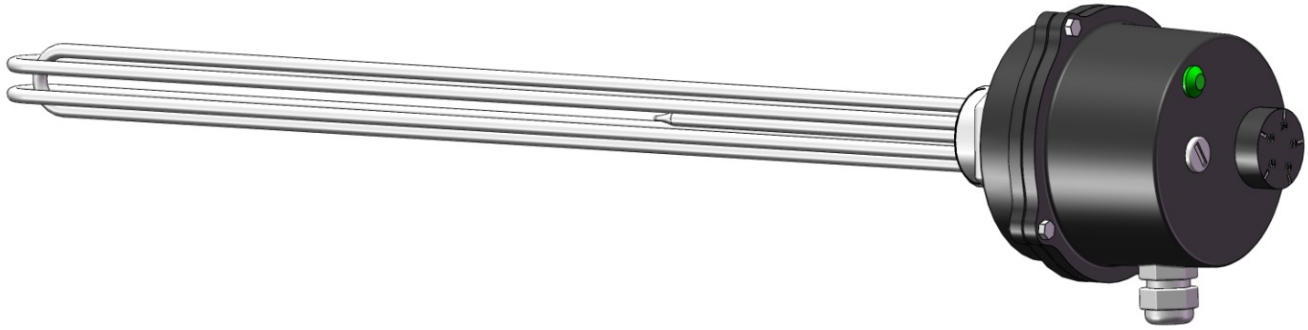

Le thermoplongeur sera monté sur un manchon 40/49 prévu à cet effet.
L'étanchéité sera réalisée dans le filet.
Le joint fourni ne peut être utilisé qu'en cas de montage avec portée de joint usinée.
Dans ce cas, graisser les joints et leurs portées avec une pâte type « Gebatout » ou similaire avant le montage de la résistance.

Raccordement électrique

230V Tri + Terre	400V Tri + Terre
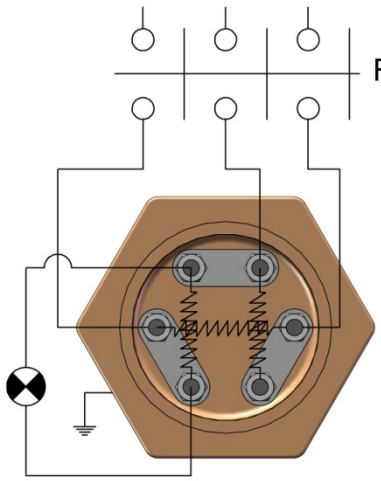	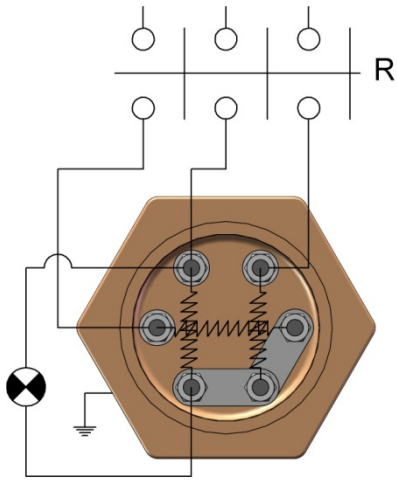
Maxi 6 kW	Maxi 12 kW

Nota : Couplage en usine 400 V tri + Terre (sans neutre).

MONTAGE DES THERMOPLONGEURS - 15 à 24 kW Ø77

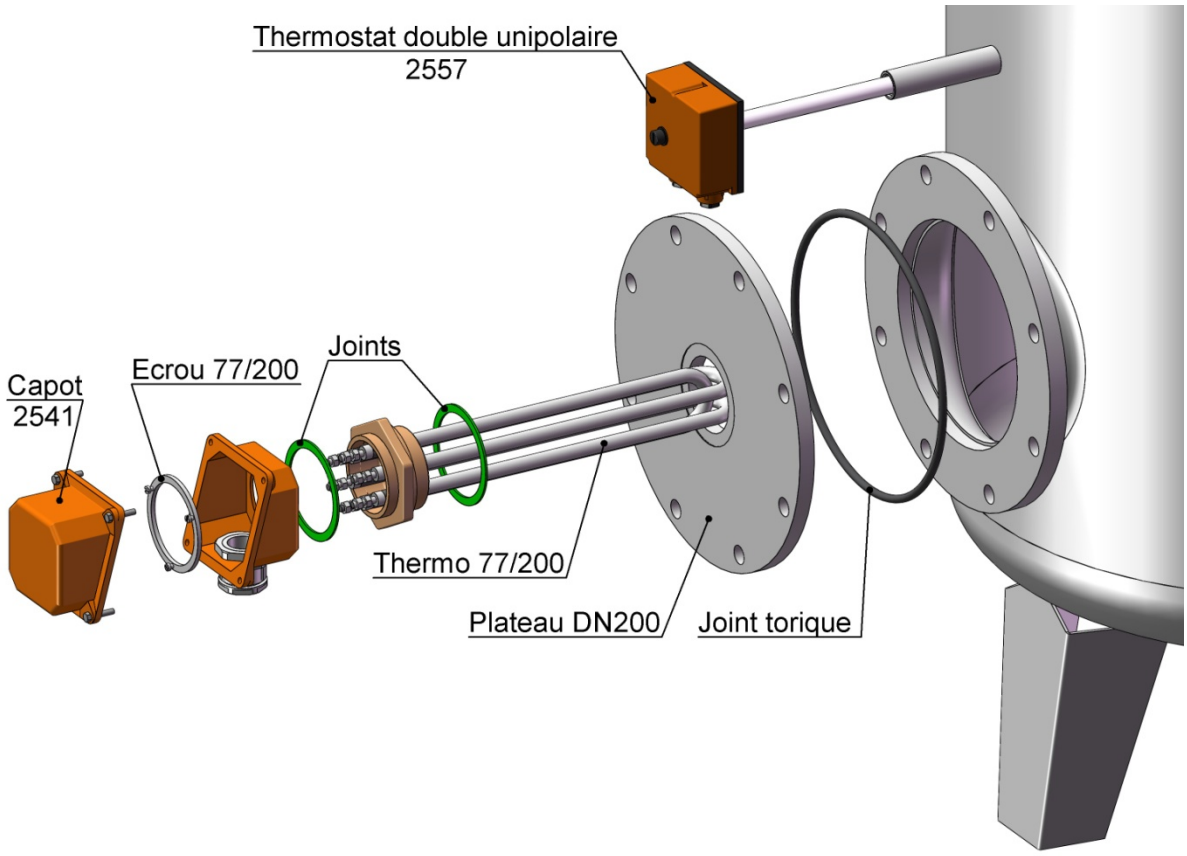

* **Couplage des thermoplongeurs 15 à 24 kW**

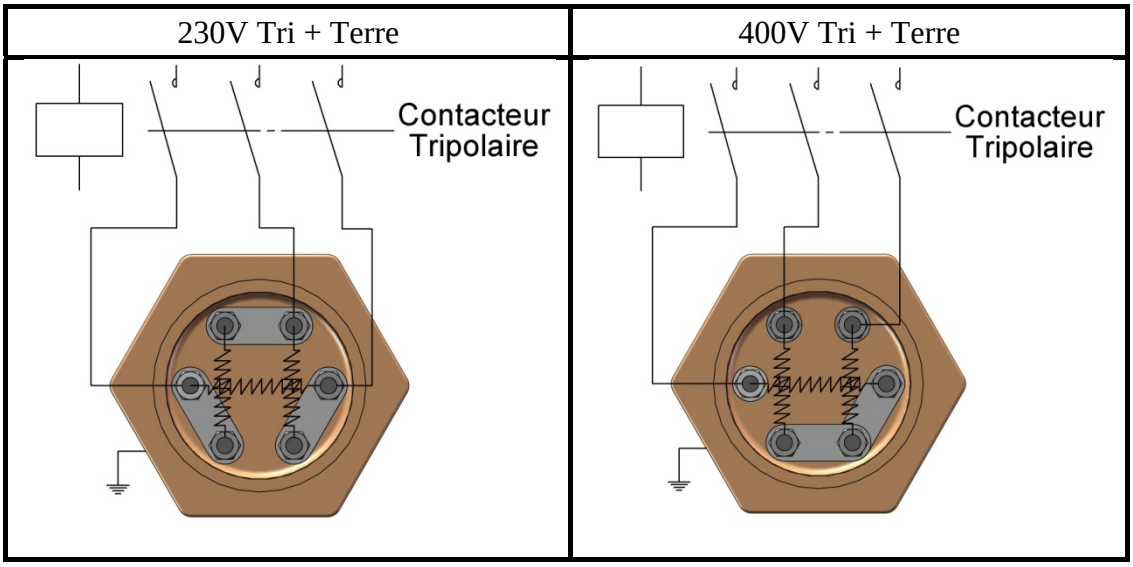

Nota : Couplage en usine 400 V tri + Terre (sans neutre).

Câblage du thermostat double unipolaire

* Câblage tarif Jour/Nuit

* Câblage heures creuses

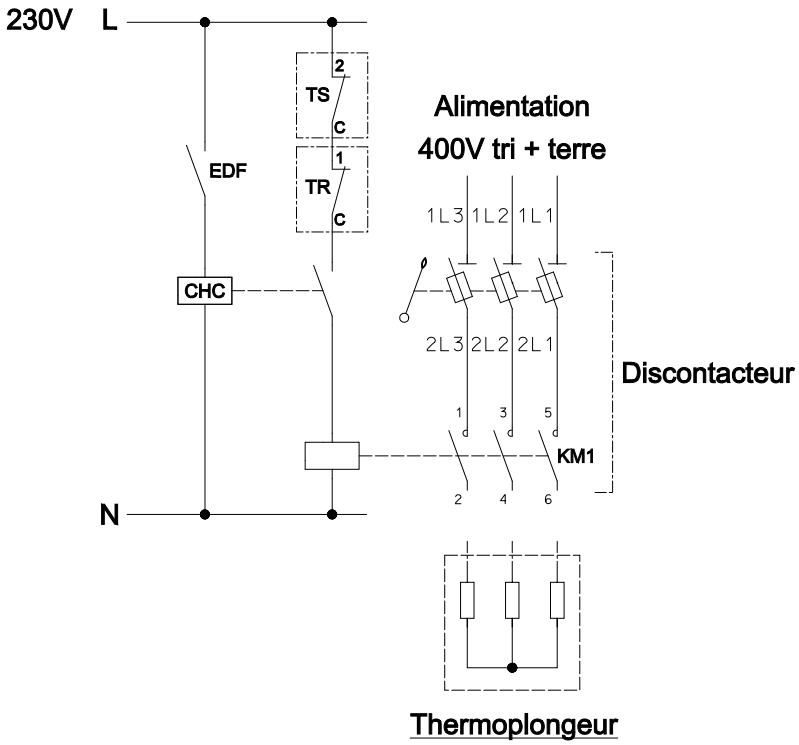

EDF : contact heures creuses EDF
CHC : contacteur heures creuses
TS : thermostat de sécurité
TR : thermostat de régulation

Discontacteur et contacteur heures creuses hors fournitures CHAROT
Voir **"Coffret électrique de commande et de puissance"**

* Thermostat double unipolaire
(TS+TR)

- Régulation de 15 à 75°C.
- Sécurité 90°C positive à réarmement manuel.

2.3.2 Version réchauffeur

Le plateau est équipé de :

- 1 **réchauffeur tubulaire** démontable en acier inoxydable :

  * primaire **90/70°C**

  * secondaire **10/60°C**.

  * réchauffage en **2h15mn** (sauf 2500 ℓ et 3000 ℓ : réchauffage en 3 h30mn).

Positionnement du kit

Réchauffeur 500L à 3000L
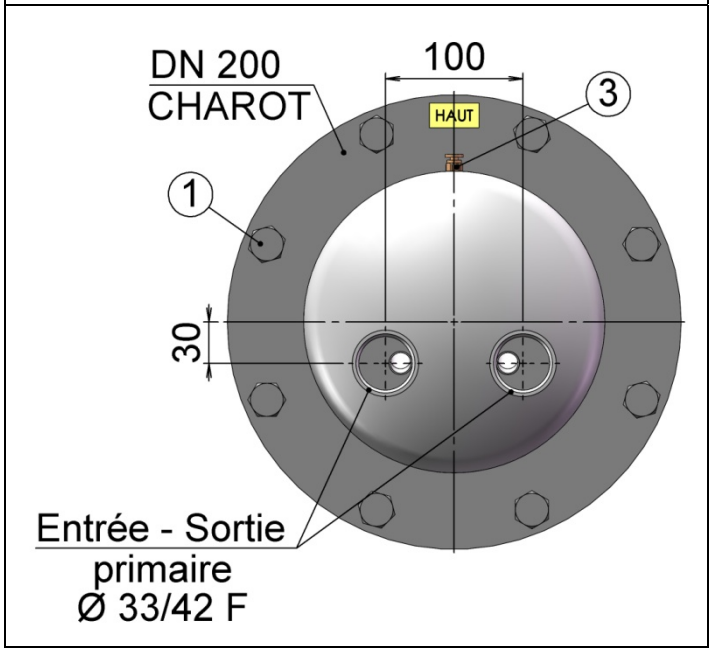

- 1 - Boulons. Appliquer un couple de serrage de 10 m.kg par boulon.	**- 3 -** Purgeur d'air du réchauffeur.

Raccordement Réchauffeur (Pression de service 7 bars Maxi)

* **Équiper** le circuit primaire d'un circulateur adapté au débit et à la perte de charge.
* **Purger** le réchauffeur à l'aide du purgeur d'air placé sur la calotte de distribution.

Pertes de charges au circuit primaire inférieures à 500 mm de C.E. suivant débit Débit (en m³/h) **du circuit primaire pour T° 90/70**							
Volume (en L)	**500**	**750**	**1000**	**1500**	**2000**	**2500**	**3000**
Version réchauffeur	0.56	1.12	1.12	1.7	2.24	2.24	2.24

2.3.3 Version réchauffeur stéatite

Le plateau est équipé de tubes en inox 316 L.
Les résistances électriques Stéatite sont placées à l'intérieur de ces tubes permettant le démontage sans vidanger le réservoir.

* Réchauffage 10/60°C en 6 h.
* Tension 230/400 V Tri.
* Thermostat régulation et sécurité de 500 ℓ à 1000 ℓ.
* Thermostat double unipolaire de 1500 ℓ à 3000 ℓ
* Capot de protection aluminium.

Positionnement du kit

Stéatite 6 & 10kW	Stéatite 15 à 24kW
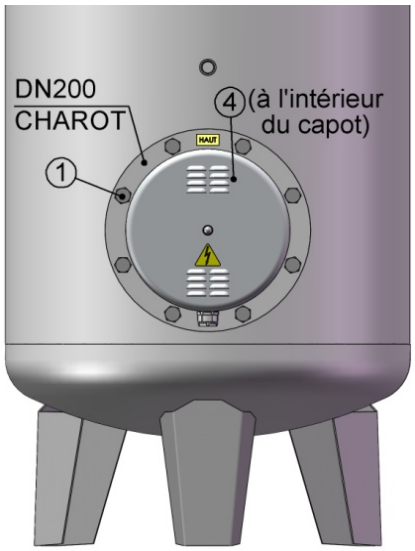	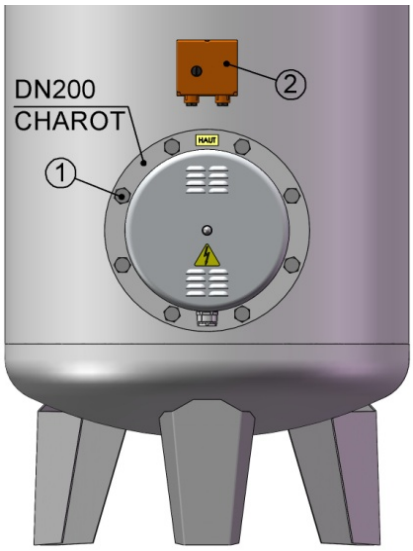

- 1 - Boulons. Appliquer un couple de serrage de 10 m.kg par boulon. **- 2 -** Thermostat double unipolaire.	**- 4 -** Thermostat RS. Le doigt de gant doit impérativement se situer au dessus des éléments chauffants pour éviter toute surchauffe.

Précautions de montage

En raison du poids élevé du réchauffeur stéatite, il est impératif de respecter les précautions de montage suivantes :

- **Protéger** l'intérieur de la buse Ø 200 du ballon (avec un chiffon ou un carton)
- **Introduire** les tubes du réchauffeur dans la buse en appui sur la protection
- **Faire glisser** le réchauffeur à l'intérieur
- **Positionner** 2 boulons en partie supérieure en respectant l'orientation du plateau
- **Retirer** la protection
- **Boulonner** entièrement le plateau en positionnant correctement le joint et serrer

DETAIL DES PLATEAUX

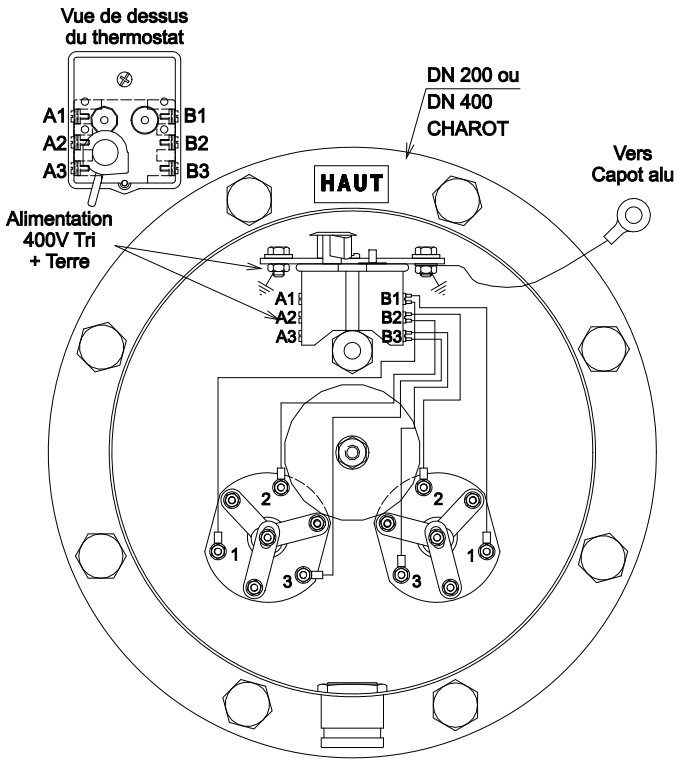

6 kW (2 x 3 kW)
500 L
10 kW (2 x 5 kW)
750 L & 1000 L

Thermostat RS :

A1-A2-A3 : bornes d'alimentation 400V + Terre

B1-B2-B3 : Bornes de raccordement des résistances

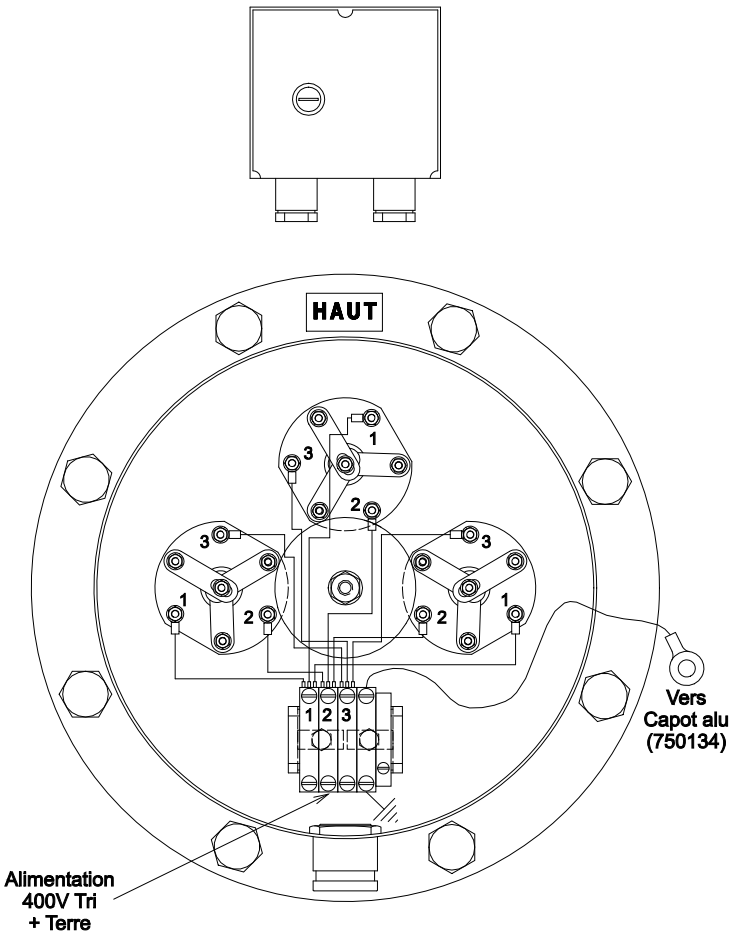

15 kW (3 x 5 kW)
1500 L
18 Kw (3 x 6 kW)
2000 L

Prévoir un discontacteur pour commande du kit stéatite.

1-2-3 : Bornes de raccordement des résistances.

Nota : Charge des résistances **4,5 W/cm²**

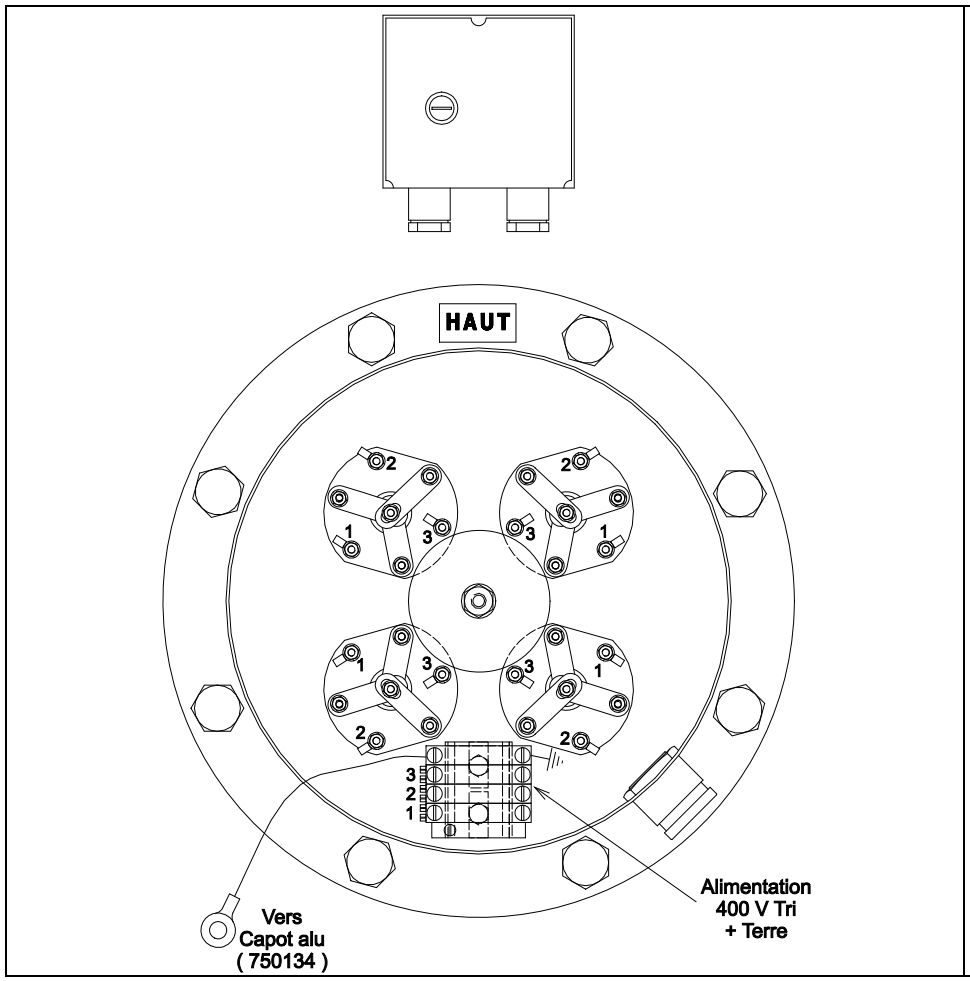

24 kW (4 x 6 kW)
2500 L & 3000 L

Prévoir un discontacteur pour commande du kit stéatite.

1-2-3 : Bornes de raccordement des résistances.

DETAIL CAPOT ALU

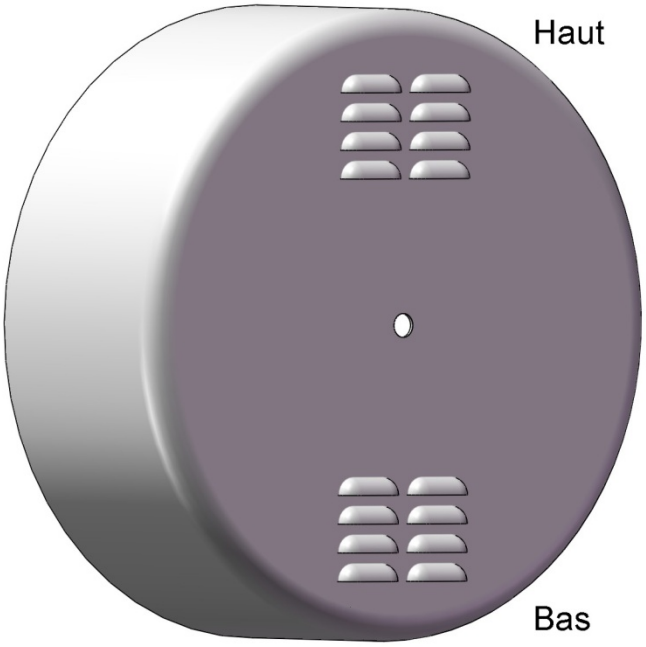

2.3.4 Appoint électrique (Option)

Thermoplongeur additionnel avec son thermostat double incorporé placés au 1/3 supérieur du réservoir.

SCHEMA D'INSTALLATION

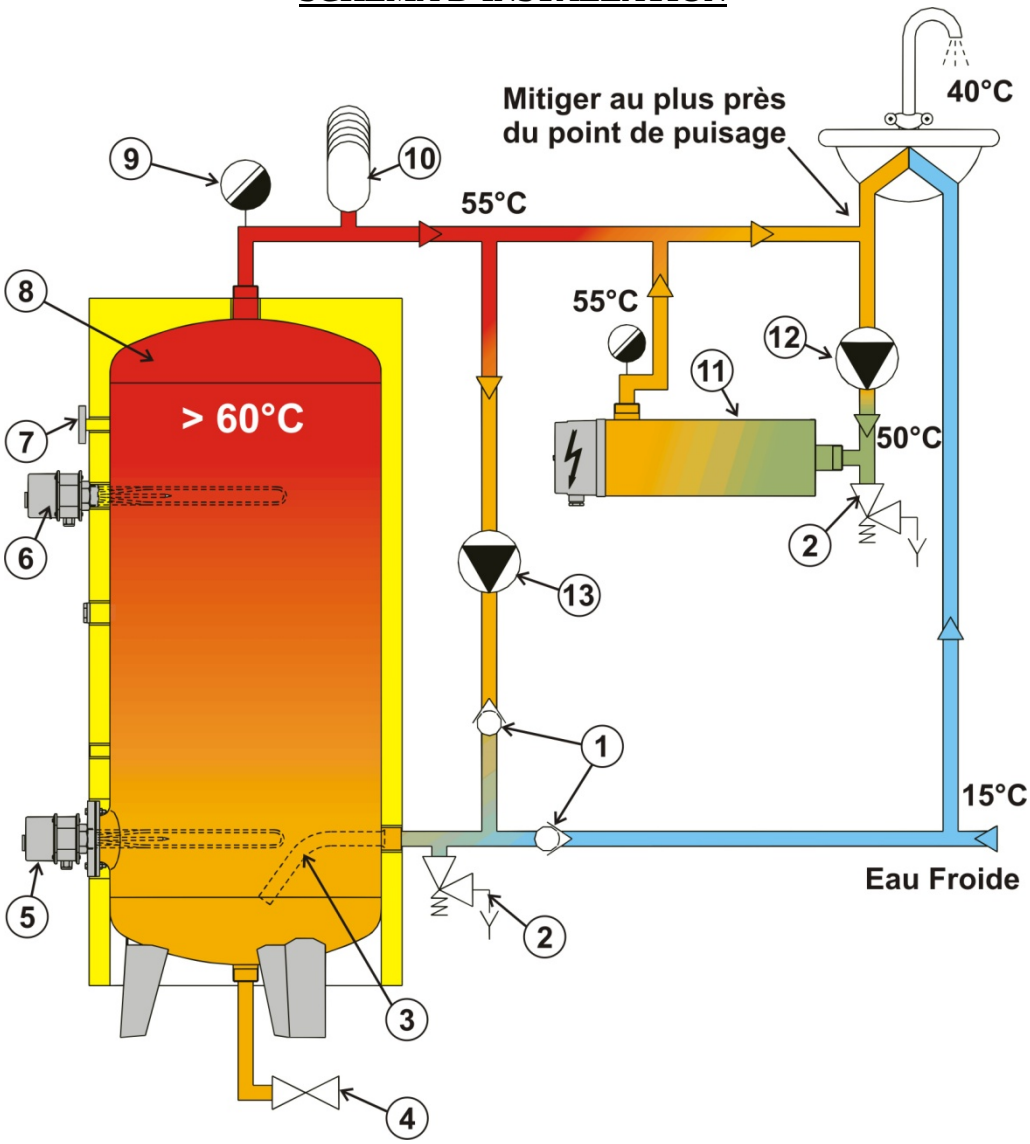

- 1 - Clapet anti-retour.
- 2 - Soupape de sécurité.
- 3 - Arrivée anti-dépôt.
- 4 - Vidange totale.
- 5 - Thermoplongeur avec thermostat régulation et sécurité.
- 6 - Appoint électrique .
- 7 - Thermomètre.
- 8 - Réservoir Préstige.
- 9 - Purgeur.
- 10 - Anti-bélier.
- 11 - Option : circuit bouclage avec réchauffeur de boucle électrique.
- 12 - Pompe de bouclage.
- 13 - Pompe homogénéisation.

Positionnement du kit

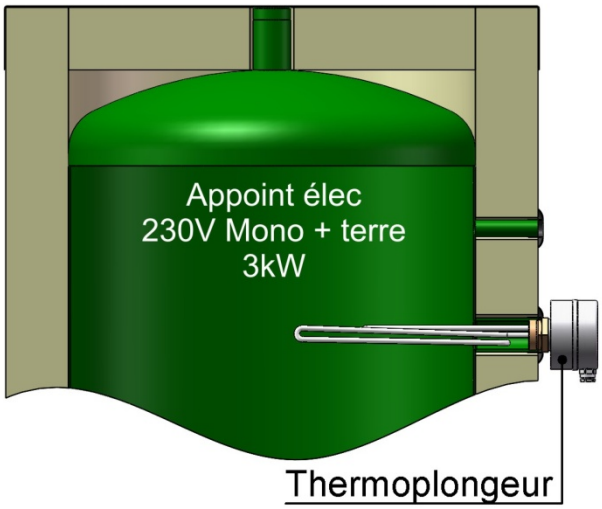

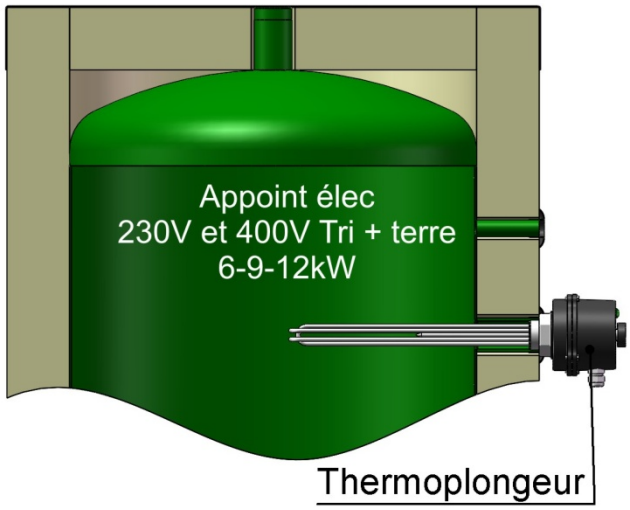

- Thermostat de régulation réglable de 16 à 68°C.
- Thermostat de sécurité à 87°C.
- Sécurité positive à réarmement manuel.
- Intensité nominale 16 ampères maxi.
- Utilisation sans contacteur.

- Thermostat de régulation réglable de 30 à 75°C.
- Thermostat de sécurité à 90°C.
- Sécurité positive à réarmement manuel.
- Intensité nominale 20 ampères maxi.
- Utilisation sans contacteur.

MONTAGE 3 kW Ø 40/49

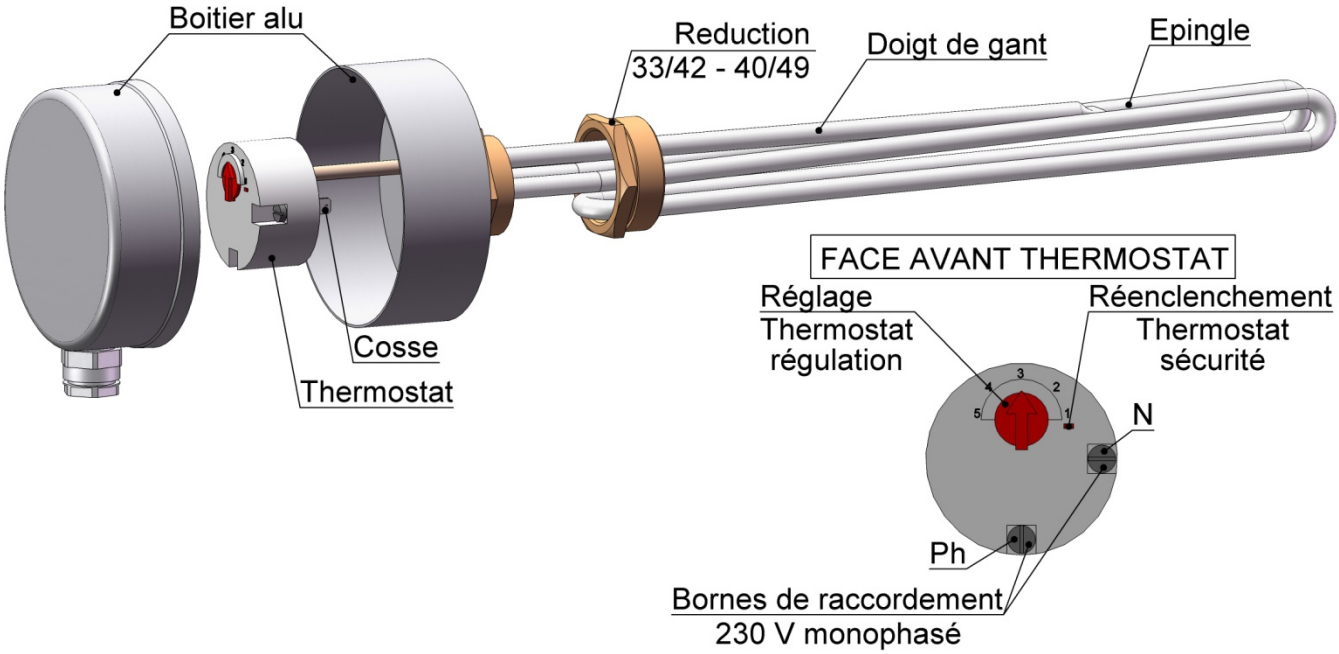

Les thermoplongeurs sont conçus pour être alimentés en 230V monophasés.

Ils sont équipés chacun d'un thermostat double (régulation et sécurité). Il faut le raccorder avec un câble de section adapté à la puissance.

MONTAGE 6 A 12 kW Ø 40/49 (voir paragraphe 2.3.1)

2.4) anti-legionellose

Schéma de principe conception anti-légionelle
Ballon électriques - Réchauffage heures creuses
Relance de jour

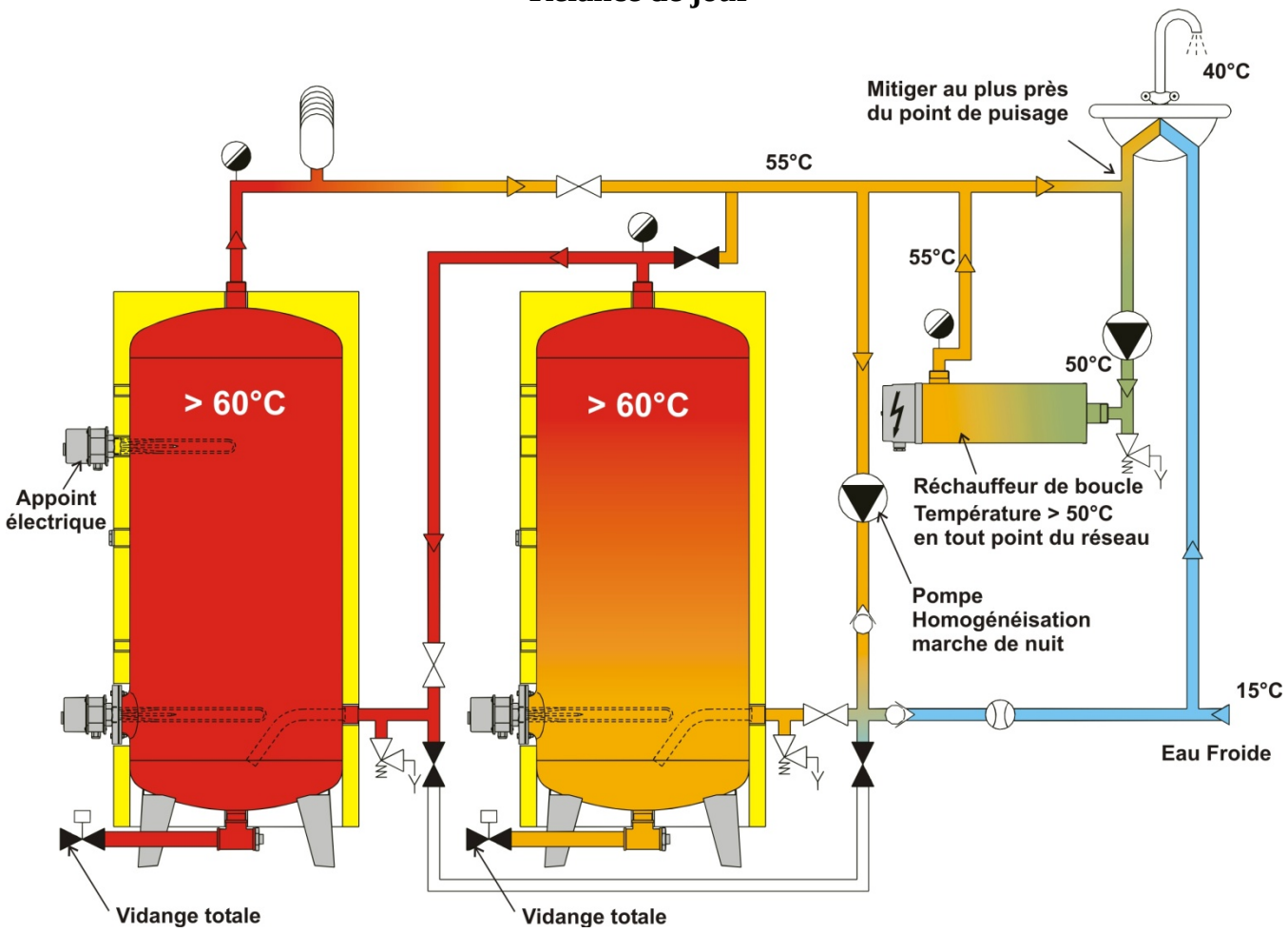

Température **chocs thermiques** 70°C environ pendant 30 minutes sur l'ensemble du réseau jusqu'aux points de puisage.

Les chocs thermiques doivent être exceptionnels et réalisés sous haute surveillance pour éviter tout risque de brûlures.

2.5) Pack Control 2 (Option)

Coffret Pack Control PILOTAGE

Le **Pack control** avec 2 sondes, dans un coffret mural, permet de piloter et contrôler à moindre coût une installation d'E.C.S .

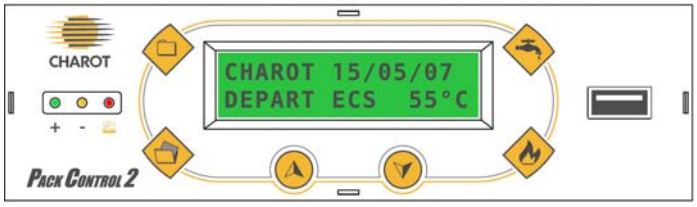

Paramétrage de plus de 100 fonctions :

- Gestion du présent (régulation – surveillance). - Relance de jour. - Pilotage des chocs thermiques. - Pilotage de la pompe d'homogénéisation. - Pilotage des chasses rapides automatisées.	- Comptage de la consommation d'E.C.S . - Enregistrement des événements. - Historique imprimable. - Télésurveillance. - Assistance en ligne.

Ces fonctions sont commandés aux choix de l'utilisateur.

- Manuelle – action directe sur **Pack control**.
- Par ordinateur en direct (USB) ou par liaison modem.
- Par une GTC (protocole ModBus).

Armoire de puissance avec Pack Control 2

Le **Pack Control 2** peut être fourni dans une armoire électrique possédant les composants du circuit de puissance de l'installation de production d'eau chaude sanitaire. Il conserve les mêmes fonctionnalités que dans le coffret Pilotage.

SCHEMA DE PRINCIPE

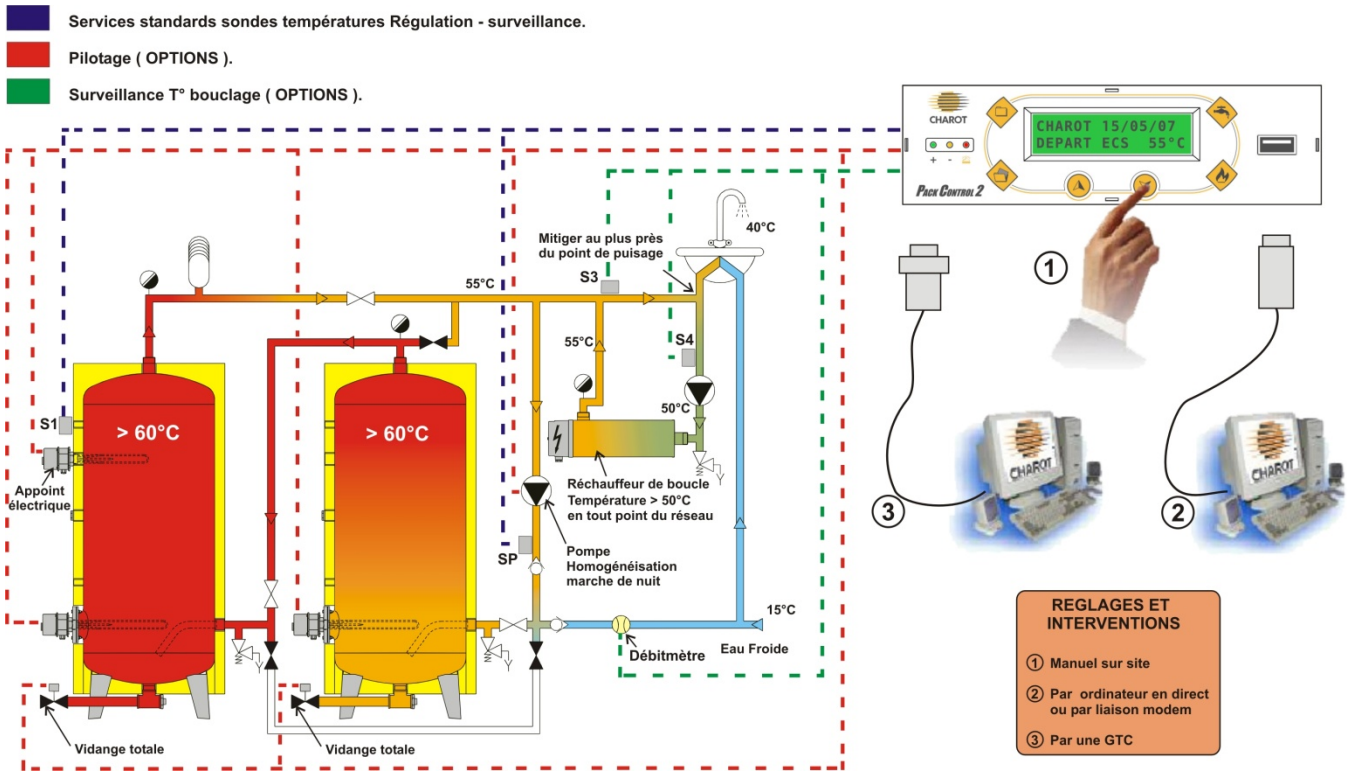

3) TRANSPORT, STOCKAGE, MANUTENTION

TRANSPORT - STOCKAGE

L'appareil doit être transporté et stocké **dans son emballage d'origine** jusqu'à son lieu d'installation.

Température ambiante inférieure à 80°C.

Humidité relative 30 à 80 % (non condensée).

MANUTENTION

- L'équipement sera manutentionné à l'aide de **moyens de levage adaptés** et par du **personnel qualifié** :
  - à l'aide d'un transpalette
  - par les oreilles de levage à l'aide d'un pont ou d'une grue d'une CMU compatible avec la charge à lever. Les élingues de manutention seront en adéquation avec la charge et en bon état.

- L'équipement doit être manutentionné **vide** et sans aucun accessoire complémentaire non livré par le fabricant.
- La manutention sera effectuée par le client.

4) ENTRETIEN

La fréquence des interventions dépend de l'eau stockée (teneur en calcaire - turbidité - agressivité etc...) et du débit.

En conséquence il appartient de définir les périodicités d'entretien en fonction de chaque utilisation en ne dépassant pas les délais maximum indiqués ci dessous

Les opérations d'entretien suivantes sont à appliquer en fonction de l'équipement du ballon.

A la mise en service

- **Resserrer** les connexions du thermoplongeur
- **Resserrer** les boulons du plateau Ø200 après une semaine de fonctionnement
- **Manœuvrer** la ou les soupapes de sécurité

Entretien mensuel

- **Effectuer** une chasse rapide afin d'évacuer les dépôts
- **Vérifier** le bon fonctionnement :
  - ✓ du purgeur d'air
  - ✓ de la soupape
  - ✓ du thermostat

Entretien semestriel

- **Démonter** le thermoplongeur et le nettoyer soigneusement de tout dépôt (version électrique)
- **Resserrer** les connexions du thermoplongeur afin d'éviter les échauffements (version électrique)

Entretien annuel

- **Démonter** le réchauffeur et le nettoyer de tout dépôt (version réchauffeur et stéatite)
- **Nettoyer** l'intérieur du réservoir des dépôts éventuels
- **Vérifier** le bon fonctionnement du circulateur

5) GARANTIES

Nos réservoirs Prestige Inox tampons sont garantis contre **la perforation** :

- Réservoirs standard **5 ans**

Les équipements électrique sont garantis **1 an**

Cette garantie se limite à notre choix, à la réparation ou au remplacement en nos usines de SENS des pièces reconnues défectueuses.

Elle exclut tout autre dommage, déplacement, frais de main d'œuvre qui pourraient en résulter.

LE RETOUR EN NOS USINES EST OBLIGATOIRE

Le remplacement des pièces ne prolonge pas la durée de la garantie et ne peut donner lieu à aucune indemnité pour frais divers ou préjudice quelconque

Notre garantie ne couvre pas :

* L'entartrage, le gel, les corrosions extérieures
* Les détériorations imputables à la manutention ou au transport
* Le manque d'eau
* Les fausses manœuvres
* Les surpressions et coups de béliers
* Les erreurs d'installation ou d'utilisation
- Le manque d'entretien (voir chapitre 4)
- La dépression résultant de l'absence d'entrée d'air lors de la vidange du ballon

Les schémas d'installation sont indicatifs et n'empêchent pas de se conformer aux règles de l'art et aux réglementations ou prescriptions du D.T.U en vigueur

LA SOCIETE CHAROT SE RESERVE LE DROIT D'EFFECTUER DES MODIFICATIONS DE FABRICATION SANS PREAVIS.

6) PIECES DE RECHANGE

THERMOPLONGEUR Ø 77

Puissance kW	Longueur thermoplongeur (mm)	N° Code
15	680	**2315**
20	880	**2320**
24	1100	**2324**

THERMOPLONGEUR Ø 33

Puissance kW	Longueur thermo (mm)	N° Code
3	400	**2894**

THERMOPLONGEUR COMPLET Ø 40

Puissance kW		Longueur thermoplongeur (mm)	N° Code
Standard	3	400	**2350**
	6	500	**2352**
	9	750	**2353**
	12	820	**2354**

JOINTS

POUR RESISTANCE ELECTRIQUE

Diamètre	Quantité	N° Code
Ø 33	**5**	**2565**
Ø 40	**5**	**2566**
Ø 77	**5**	**2567**

ACCESSOIRES THERMOPLONGEUR Ø40

INTITULES	N° Code
Thermostat régulation + Thermostat de sécurité	**571 032**

ACCESSOIRES CHAUFFE - EAU

INTITULES	N° Code
Thermostat double unipolaire standard	**2558**
Thermostat RS - Tri 20A + patte	**2555**
Thermomètre à cadran Ø 80	**190**
Soupape de sécurité Ø 20/27	**164**
Capot protection thermoplongeur Ø 77	**2541**
Clé à douille pour thermoplongeur Ø 77	**2545**
Clé plate pour thermoplongeur Ø 40	**2564**
Clé plate pour thermoplongeur Ø 33	**2549**
Thermostat embrochable 72°C	**2560**
Capot alu	**710 138**

RESISTANCE STEATITE Ø54

Puissance kW	Longueur (mm)	N° Code
3	600	**571 021**
5	754	**571 022**
6	1100	**571 023**

JOINTS

Pour buse de chauffe-eau

Diamètre	N° Code
Ø 200 (torique) x2	**2569**

7) EN CAS DE PANNE

Pour toute intervention mettre le chauffe-eau PRESTIGE hors tension.

PANNES	A FAIRE
Le matin, l'eau est froide	• Vérifier que la tension d'alimentation arrive : 1/ au thermoplongeur 2/ au sectionneur • Vérifier les fusibles • Vérifier le thermostat de sécurité
Lors de la mise en route, le disjoncteur déclenche	**Faire intervenir un professionnel**
Si la panne persiste	