Chauffage salle de bains

Le marché de la rénovation est porteur

Sur 45 millions de convecteurs en France, environ 3 millions sont installés dans les salles de bains.

(Source : Marketing Groupe Atlantic).

Exigez le confort dans la salle de bains !

Passez aux radiateurs salle de bains 3CS !

3CS Triple Confort Système

JUSQU'À 25% [1] D'ÉCONOMIES D'ÉNERGIE

(1)Par rapport à un convecteur de 1ère génération

Thermor invente les radiateurs salle de bains 3CS

En partenariat avec Thermor, Jamy vous aide à choisir le chauffage de la salle de bains qui convient !

Grâce à la technologie 3CS et à la soufflerie, la nouvelle génération de radiateurs salle de bains 3 en 1 :

- **Chauffe la salle de bains** à la bonne température au bon moment, même recouvert de serviettes.
- Délivre une **serviette chaude** et agréable à la sortie du bain ou de la douche.
- **Sèche rapidement les serviettes** pour éviter les désagréments liés à l'humidité.
- **Équipé d'une soufflerie : permet une montée rapide en température,** soit un gain de 3°C en 10 minutes.

Commande digitale déportée

- **Programmation intégrée** pour réaliser jusqu'à 25 % économies.
- **Cycle douche :** d'une seule touche, active les 3 fonctions du radiateur le temps de la douche.

Pour vous et vos clients

DEMANDEZ LE DVD

"Comment choisir le chauffage pour la salle de bains ?"

PRÉSENTÉ PAR JAMY

Visionnez le film sur www.thermor.fr ou directement en scannant ce flashcode avec votre smartphone ou tablette

Les normes d'installation dans une salle de bains

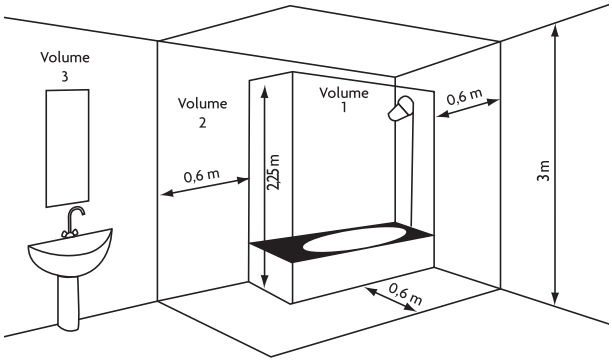

Volume 1	À partir du fond de la baignoire.	Aucun appareil électrique.
Volume 2	Enveloppe de la baignoire. Distance latérale : 60 cm.	Appareil électrique Classe II, IP 24.
Volume 3	Reste de la pièce.	Classe II, Classe I.

En altitude, le fonctionnement des appareils avec soufflerie peut être aléatoire. Nous consulter.

Bien choisir

Radiateur salle de bains
ou radiateur sèche-serviettes ?

Choisissez l'appareil qui correspond aux besoins de vos clients !

Radiateur salle de bains

- chauffe votre salle de bains jusqu'à 24°C,
- chauffe les serviettes,
- sèche les serviettes en moins de 2 h.

*Un radiateur 3 en 1 pour un **Confort absolu®** dans la salle de bains*

RADIATEURS SALLE DE BAINS 3CS

	ALLURE DIGITAL PIVOTANT[6] P.56	ALLURE DIGITAL ÉTROIT P.56	RIVIERA DIGITAL P.58	RIVA TENDANCE DIGITAL P.60
	GAUCHE DROITE			
CONFORT DE LA SALLE DE BAINS	5/5	5/5	4/5	3/5
Chauffage de la salle de bains à 24°C, même recouvert de serviettes	●●●●●	●●●●●	●●●●○	●●●○○
Équipé d'une soufflerie, pour une montée rapide en température	OUI	OUI	OUI	OUI
CONFORT DES SERVIETTES	5/5	5/5	5/5	4/5
Chauffage des serviettes	●●●●●	●●●●●	●●●●●	●●●○○
Séchage des serviettes	●●●●●	●●●●●	●●●●●	●●●●○
ÉCONOMIES	JUSQU'À 25% D'ÉCONOMIES D'ÉNERGIE [3]	JUSQU'À 25% D'ÉCONOMIES D'ÉNERGIE [3]	JUSQU'À 25% D'ÉCONOMIES D'ÉNERGIE [3]	JUSQU'À 25% D'ÉCONOMIES D'ÉNERGIE [3]
Programmation intégrée	OUI	OUI	OUI	OUI
Fonction Cycle douche	OUI	OUI	OUI	OUI
Fonction 24 h auto	NON	NON	NON	NON
ERGONOMIE *Usage/entretien*	●●●●●	●●●●○	●●●○○	●●○○○
Commande	déportée	déportée	déportée	déportée
DIMENSIONS *Hauteur*	de 1150 à 1750 mm	de 1450 à 1750 mm	de 980 à 1760 mm	de 988 à 1768 mm
Largeur	565 mm	455 mm	555 mm	554 mm
PRIX PUBLIC HT Base 750 W (+1000 W pour les radiateurs salle de bains) Prix applicables au 01/07/2013	973 €	804 €[4]	788 €	658 €

(1) Existe en version mixte. (2) En version soufflerie. (3) Par rapport à un convecteur de 1re génération.
(4) Base tarifaire modèle 500 W (+1000 W). (5) Base tarifaire modèle 500 W. (6) Existe en version mixte non pivotant (largeur 555 mm).

Radiateur sèche-serviettes

• chauffe et sèche les serviettes.
Idéal en appoint, *si vous disposez déjà d'un appareil de chauffage dans votre salle de bains*

SELECTIONNEZ
le chauffage de la salle de bains qui convient et la puissance !

TÉLÉCHARGEZ l'application Thermor sur

App Store | Google play

en recherchant THERMOR / SALLE DE BAINS

RADIATEURS SÈCHE-SERVIETTES

POÈME P.54	RIVA CHROME P.62	ALLURE CLASSIQUE ÉTROIT P.56	RIVIERA CLASSIQUE P.58	RIVA TENDANCE CLASSIQUE P.60	RIVA 2[1] P.64
3/5	1/5	2/5	2/5	1/5	2/5[2]
OUI	NON	NON	NON	NON	OUI (en option)
3/5	2/5	4/5	4/5	3/5	2/5
JUSQU'À 25% D'ÉCONOMIES D'ÉNERGIE [3]	JUSQU'À 25% D'ÉCONOMIES D'ÉNERGIE [3]	JUSQU'À 15% D'ÉCONOMIES D'ÉNERGIE [3]	JUSQU'À 15% D'ÉCONOMIES D'ÉNERGIE [3]	JUSQU'À 15% D'ÉCONOMIES D'ÉNERGIE [3]	JUSQU'À 15% D'ÉCONOMIES D'ÉNERGIE [3]
OUI	OUI	NON	NON	NON	NON
NON	NON	NON	NON	NON	NON
NON	NON	OUI	OUI	OUI	NON
hauteur de mains	déportée	basse	basse	basse	hauteur de mains
de 1249 à 1569 mm	de 984 à 1764 mm	de 1450 à 1750 mm	de 984 à 1765 mm	de 984 à 1764 mm	de 815 à 1772 mm
557 mm	553 mm	450 mm	555 mm	554 mm	550 mm
1087 €	836 €[5]	565 €[5]	471 €	452 €	372 €

Poème

L'élégance du design galbé et la pureté du verre

Les atouts

Lames plates pour un séchage optimal des serviettes et un chauffage performant de la salle de bains

Réaliser jusqu'à 25 % d'économie avec la carte de programmation livrée de série

Fonction mi-saison : utilise 50 % de la puissance pour ne sécher que les serviettes

CARACTÉRISTIQUES

- **Soufflerie de série** pour une chaleur instantanée, équipée d'un filtre amovible et nettoyable.
- Compatible avec les **systèmes de programmation centralisée** (Fil Pilote ou Courant Porteur).
- **Coloris** blanc.

1. Bouton Marche/Arrêt
2. Touche de la Marche forcée et de la soufflerie réglable (15 mn, 30 mn, 1 h, 2 h)
3. Fonction séchage des serviettes idéale pour la mi-saison
4. Voyant de chauffe
5. Molette de réglage de la température ambiante

FAÇADE GALBÉE ET CHAUFFANTE EN VERRE SGG SECURIT

Une innovation exclusive, développée par Saint Gobain.

Cette technologie offre une parfaite transparence grâce à une fine couche d'étain invisible déposée sur le verre.

UN DOUBLE SYSTÈME CHAUFFANT (VERRE + MÂTS VERTICAUX)

Une chaleur ambiante et serviettes chaudes en même temps.

duo système

Thermor Services
N°Azur 0 810 0 810 45
(ou 02 38 71 38 58)

DIMENSIONS (MM)

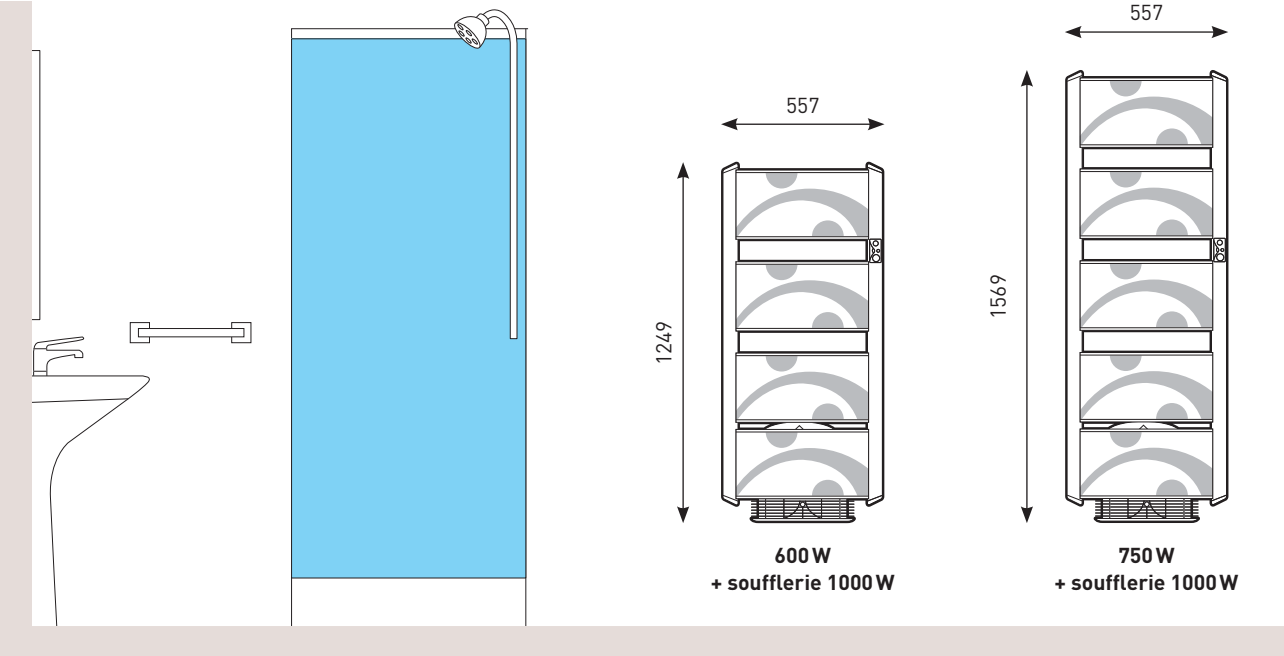

COTES D'ENCOMBREMENT

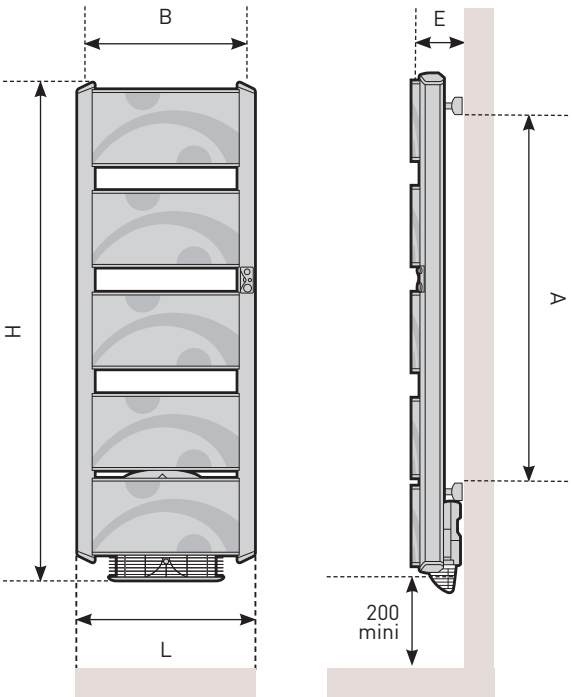

INSTALLATION

- **Facile à poser :** repères de perçage sur l'emballage.

INFOS LOGISTIQUES

- Livré sur palette.

ACCESSOIRES

- Livré avec **2 patères positionnables** à différentes hauteurs et une **carte Pass Program**.
- Possibilité de commander des **patères supplémentaires** (réf. 094 028) :
  - par fax au **02 38 71 38 89** ;
  - 24h/24, sur la Plateforme Services, depuis **www.thermor-pro.fr**

POÈME

Puissance (W)	Dimensions L x H x E (mm)	Cote A (mm)	Cote B (mm)	Poids (kg)	Référence	Prix HT (1)
600 + 1000	557 x 1249 x 151	852	503	17,5	**496 161**	**982 €**
750 + 1000	557 x 1569 x 151	1170	503	21,2	**496 171**	**1087 €**

(1) Écoparticipation : 0,83 €.

OUVERTURE SUR LE CÔTÉ ET ROTATION À 180° À DROITE OU À GAUCHE

EXISTE EN **VERSION ÉTROITE** POUR LES PETITES SALLES DE BAINS

Allure

Design galbé et ouverture sur le côté

Les atouts du radiateur salle de bains 3 en 1

ÉQUIPÉ 3CS Triple Confort Système

Même recouvert de serviettes, peut simultanément :
1/ chauffer la salle de bains
2/ chauffer les serviettes
3/ sécher les serviettes

Commande digitale déportée :
- programmation hebdomadaire modifiable
- Cycle douche : d'une seule touche, active les 3 fonctions du radiateur

Cycledouche

(1)Par rapport à un convecteur de 1ère génération

Soufflerie pour une montée rapide en température

CARACTÉRISTIQUES

- **2 versions :**
  - **Radiateur salle de bains 3CS :** équipé d'une commande digitale et de la soufflerie.
  - **Radiateur sèche-serviettes :** équipé d'un boîtier de commande en bas de l'appareil.
- Compatible avec les **systèmes de programmation centralisée** (Fil Pilote ou Courant Porteur).
- **Coloris** blanc.

Radiateur salle de bains 3CS

1. Mise en marche / validation / mise en veille
2. Réglage de la température et touches de navigation
3. Cycle douche (Cycledouche)
4. Menu
5. Écran digital avec affichage du jour, de l'heure et de la température demandée

Radiateur sèche-serviettes

1. Voyant boost et info verrouillage
2. 24h auto chauffage (hiver) / 24h auto séchage (mi-saison) : programmation quotidienne de la montée en température
3. Voyant de chauffe
4. Molette de réglage de la température

1. Lames porte-serviettes
2. Fluide caloporteur
3. Limiteur de sécurité
4. Résistance thermoplongeur
5. Soufflerie avec filtre amovible

Thermor Services
N°Azur 0 810 0 810 45
(ou 02 38 71 38 58)

GARANTIE 2 ANS

SAV Express 24h

FORFAIT indemnisation jusqu'à 80 €

DIMENSIONS (MM)

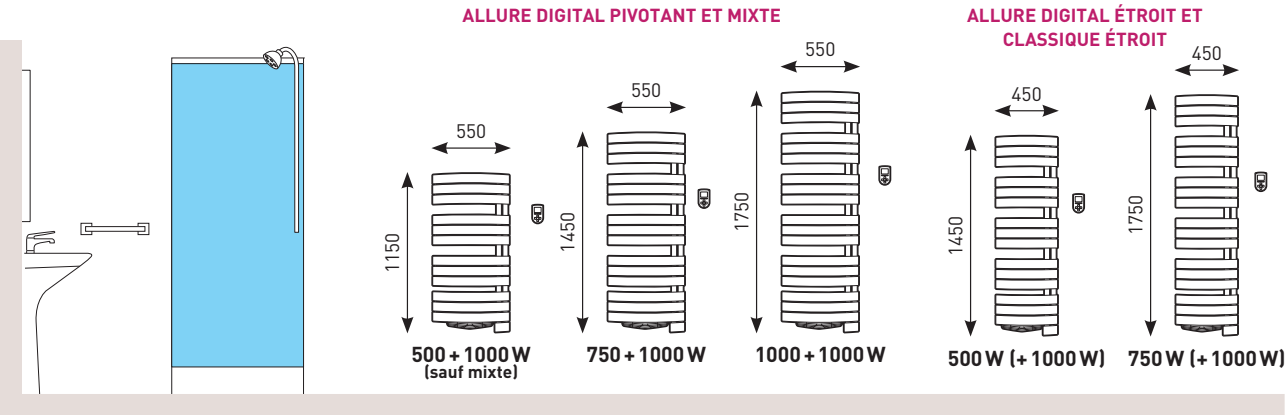

COTES D'ENCOMBREMENT

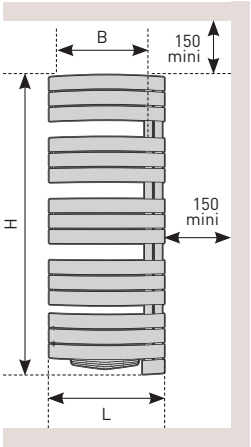

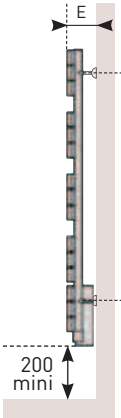

INSTALLATION

- **Facile à poser :** repères de perçage sur l'emballage.

INFOS LOGISTIQUES

- Livré sur palette.

ACCESSOIRES

- Livré avec **2 patères positionnables** à différentes hauteurs (1 patère fixe pour le modèle pivotant).
- Possibilité de commander des **patères supplémentaires** (réf. 094 033) :
  - par fax au **02 38 71 38 89** ;
  - 24h/24, sur la Plateforme Services, depuis **www.thermor-pro.fr**

RADIATEURS SALLE DE BAINS

ALLURE DIGITAL PIVOTANT

Désignation	Puissance avec soufflerie (W)	Dimensions L x H x E (mm)	Cote A (mm)	Cote B (mm)	Poids (kg)	Référence	Prix HT [1]
Pivotant gauche	500 + 1000	550 x 1150 x 150	85	-	23	490 551	898 €
	750 + 1000	550 x 1450 x 150	115	-	27	490 561	973 €
	1000 + 1000	550 x 1750 x 150	145	-	31,5	490 571	1131 €
Pivotant droite	500 + 1000	550 x 1150 x 150	85	-	23	490 651	898 €
	750 + 1000	550 x 1450 x 150	115	-	27	490 661	973 €
	1000 + 1000	550 x 1750 x 150	145	-	31,5	490 671	1131 €

ALLURE DIGITAL ÉTROIT

Puissance avec soufflerie (W)	Dimensions L x H x E (mm)	Cote A (mm)	Cote B (mm)	Poids (kg)	Référence	Prix HT [1]
500 + 1000	450 x 1450 x 135	1114	347	23	490 751	804 €
750 + 1000	450 x 1750 x 135	1414	347	26,5	490 761	892 €

ALLURE DIGITAL MIXTE (RACCORDEMENT À UNE CHAUDIÈRE) [2]

Puissance avec soufflerie (W)	Dimensions L x H x E (mm)	Cote A (mm)	Cote B (mm)	Poids (kg)	Référence	Prix HT [1]
750 + 1000	500 x 1450 x 150	1114	447	21	490 361	1038 €
1000 + 1000	500 x 1750 x 150	1414	447	25	490 371	1208 €

RADIATEURS SÈCHE-SERVIETTES

ALLURE CLASSIQUE ÉTROIT (BOITIER BAS)

Puissance (W)	Dimensions L x H x E (mm)	Cote A (mm)	Cote B (mm)	Poids (kg)	Référence	Prix HT [1]
500	450 x 1450 x 138	1114	350	17,5	490 711	565 €
750	450 x 1750 x 138	1414	350	21	490 721	646 €

(1) Écoparticipation : 0,83€ - (2) Les appareils mixtes avec soufflerie sont livrés vides. Avant toute utilisation, veuillez vous assurer que l'appareil est rempli d'eau. Version mixte avec soufflerie : la cote d'entraxe des piquages d'entrée et de sortie d'eau chaude est de 50 mm.

Riviera

Design galbé

Les atouts du radiateur salle de bains 3 en 1

ÉQUIPÉ 3CS Triple Confort Système

Même recouvert de serviettes, peut simultanément :
1/ chauffer la salle de bains
2/ chauffer les serviettes
3/ sécher les serviettes

Commande digitale déportée :
- programmation hebdomadaire modifiable
- Cycle douche : d'une seule touche, active les 3 fonctions du radiateur.

Cycledouche

(1)Par rapport à un convecteur de 1ère génération

Soufflerie pour une montée rapide en température

CARACTÉRISTIQUES

- **2 versions :**
  - **Radiateur salle de bains 3CS :** équipé d'une commande digitale et de la soufflerie.
  - **Radiateur sèche-serviettes :** équipé d'un boîtier de commande en bas de l'appareil.
- Compatible avec les **systèmes de programmation centralisée** (Fil Pilote ou Courant Porteur).
- **Coloris** blanc.

Radiateur salle de bains 3CS

1. Mise en marche / validation / mise en veille
2. Réglage de la température et touches de navigation
3. Cycle douche (Cycledouche)
4. Menu
5. Écran digital avec affichage du jour, de l'heure et de la température demandée

Radiateur sèche-serviettes

1. Voyant boost et info verrouillage
2. 24h auto chauffage (hiver) / 24h auto séchage (mi-saison) : programmation quotidienne de la montée en température
3. Voyant de chauffe
4. Molette de réglage de la température

1. Lames porte-serviettes
2. Fluide caloporteur
3. Limiteur de sécurité
4. Résistance thermoplongeur
5. Soufflerie avec filtre amovible

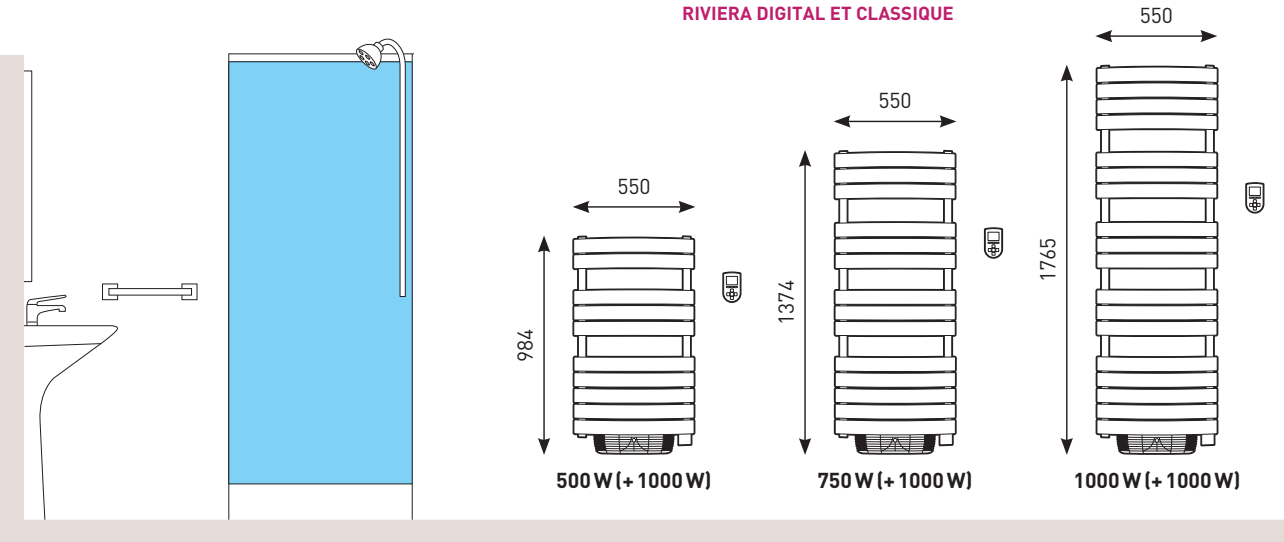

COTES D'ENCOMBREMENT

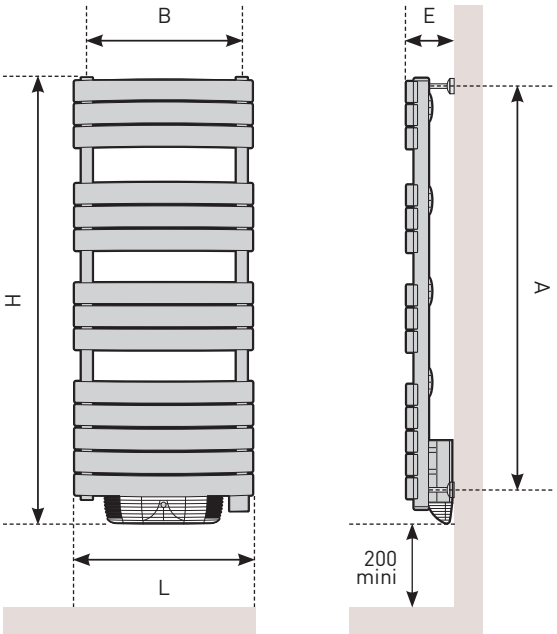

INSTALLATION

- **Facile à poser :** repères de perçage sur l'emballage.

INFOS LOGISTIQUES

- Livré sur palette.

ACCESSOIRES

- Livré avec **2 patères positionnables** à différentes hauteurs.
- Possibilité de commander des **patères supplémentaires** (réf. 094 033) :
  - par fax au **02 38 71 38 89** ;
  - 24h/24, sur la Plateforme Services, depuis **www.thermor-pro.fr**

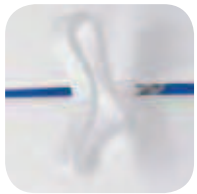

RADIATEURS SALLE DE BAINS 3CS

RIVIERA DIGITAL

Puissance avec soufflerie (W)	Dimensions L x H x E (mm)	Cote A (mm)	Cote B (mm)	Poids (kg)	Référence	Prix HT (1)
500 + 1000	550 x 980 x 145	680	440	19	498 251	711 €
750 + 1000	550 x 1370 x 145	1070	440	25	498 261	788 €
1000 + 1000	550 x 1760 x 145	1480	440	32	498 271	896 €

RADIATEURS SÈCHE-SERVIETTES

RIVIERA CLASSIQUE AVEC BOÎTIER BAS

PRIX EN BAISSE

Puissance (W)	Dimensions L x H x E (mm)	Cote A (mm)	Cote B (mm)	Poids (kg)	Référence	Prix HT (1)
500	550 x 984 x 145	680	440	17	498 211	431 €
750	550 x 1374 x 145	1070	440	23	498 221	471 €
1000	550 x 1764 x 145	1480	440	30	498 231	542 €

(1) Écoparticipation : 0,83 €.

Riva Tendance

Design galbé

Les atouts du radiateur salle de bains 3 en 1

ÉQUIPÉ 3CS Triple Confort Système

Même recouvert de serviettes, peut simultanément :
1/ chauffer la salle de bains
2/ chauffer les serviettes
3/ sécher les serviettes

Commande digitale déportée :
- programmation hebdomadaire modifiable
- Cycle douche : d'une seule touche, active les 3 fonctions du radiateur.

Cycledouche

(1)Par rapport à un convecteur de 1ère génération

Soufflerie pour une montée rapide en température

CARACTÉRISTIQUES

- **2 versions :**
  - **Radiateur salle de bains 3CS :** équipé d'une commande digitale et de la soufflerie.
  - **Radiateur sèche-serviettes :** équipé d'un boîtier de commande en bas de l'appareil.
- Compatible avec les **systèmes de programmation centralisée** (Fil Pilote ou Courant Porteur).
- **Coloris** blanc.

Radiateur salle de bains 3CS

1. Mise en marche / validation / mise en veille
2. Réglage de la température et touches de navigation
3. Cycle douche (Cycledouche)
4. Menu
5. Écran digital avec affichage du jour, de l'heure et de la température demandée

Radiateur sèche-serviettes

1. Voyant boost et info verrouillage
2. 24h auto chauffage (hiver) / 24h auto séchage (mi-saison) : programmation quotidienne de la montée en température
3. Voyant de chauffe
4. Molette de réglage de la température

1. Tubes porte-serviettes
2. Fluide caloporteur
3. Limiteur de sécurité
4. Résistance thermoplongeur
5. Soufflerie avec filtre amovible

RIVA TENDANCE DIGITAL ET CLASSIQUE

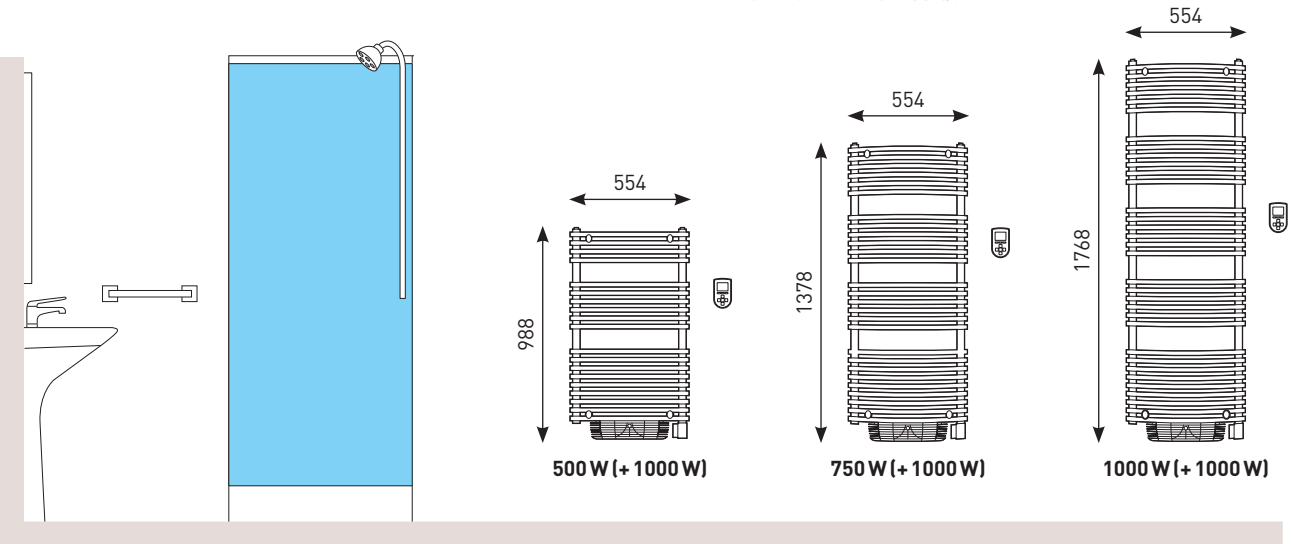

COTES D'ENCOMBREMENT

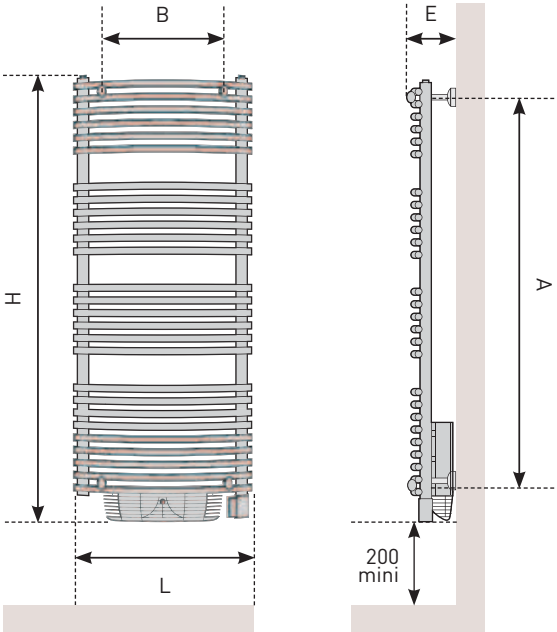

INSTALLATION

- **Facile à poser :** repères de perçage sur l'emballage.

INFOS LOGISTIQUES

- Livré sur palette.

ACCESSOIRES

- Livré avec **2 patères positionnables** à différentes hauteurs.
- Possibilité de commander des **patères supplémentaires** (réf. 094 036) :
  - par fax au **02 38 71 38 89** ;
  - 24h/24, sur la Plateforme Services, depuis **www.thermor-pro.fr**

RADIATEURS SALLE DE BAINS 3CS

RIVA TENDANCE DIGITAL

Puissance avec soufflerie (W)	Dimensions L x H x E (mm)	Cote A (mm)	Cote B (mm)	Poids (kg)	Référence	Prix HT (1)
500 + 1000	554 x 988 x 136	819	400	16	472 551	615 €
750 + 1000	554 x 1378 x 136	1216	400	21	472 561	658 €
1000 + 1000	554 x 1768 x 136	1599	400	29	472 571	745 €

RADIATEURS SÈCHE-SERVIETTES

RIVA TENDANCE CLASSIQUE AVEC BOÎTIER BAS

Puissance (W)	Dimensions L x H x E (mm)	Cote A (mm)	Cote B (mm)	Poids (kg)	Référence	Prix HT (1)
500	554 x 984 x 94	819	400	14	472 511	413 €
750	554 x 1374 x 94	1209	400	19	472 521	452 €
1000	554 x 1764 x 94	1599	400	27	472 531	522 €

(1) Écoparticipation : 0,83€.

Riva Chrome

Quand l'élégance du galbe s'habille de chrome

Les atouts

Tubes ronds galbés
pour sécher les serviettes

Programmation intégrée

(1)Par rapport à un convecteur de 1ère génération

3 puissances
pour s'adapter à toutes les salles de bains

CARACTÉRISTIQUES

- **Commande radio** pour une programmation plus simple et sans être devant le radiateur sèche-serviettes.
- **Programmation intégrée** pour optimiser le confort et réaliser des économies d'énergie.
  Ce programme hebdomadaire pré-enregistré est modifiable selon les besoins.
- **Coloris** chrome.

1. Tubes porte-serviettes
2. Fluide caloporteur
3. Limiteur de sécurité (T°)
4. Résistance thermoplongeur
5. Récepteur radiofréquence

1. Sélecteur de mode (Arrêt, Hors-gel, Éco, Auto, Confort, réglage de l'heure, programmation)
2. Écran digital rétro-éclairé
3. Touches de réglages
4. Activation de la fonction Boost (marche forcée)

DIMENSIONS (MM)

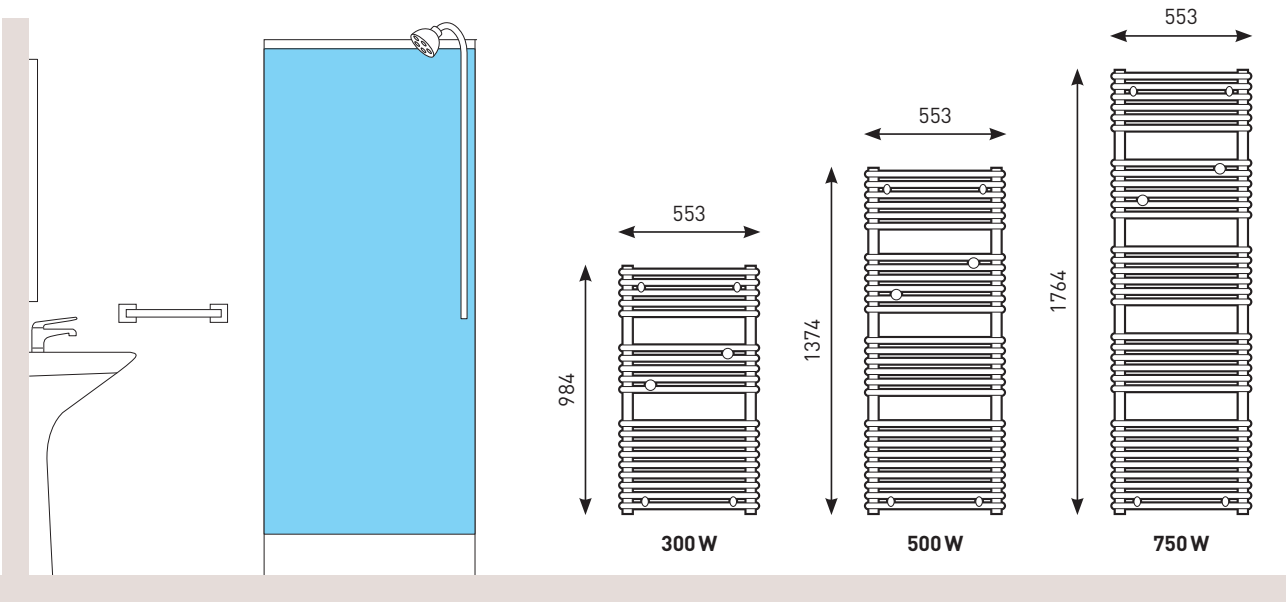

COTES D'ENCOMBREMENT

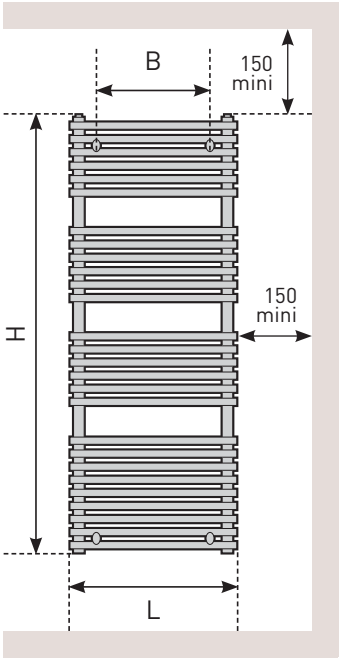

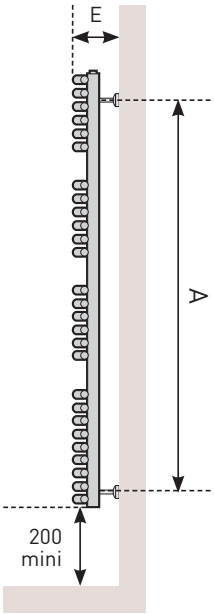

INSTALLATION

- **Facile à poser :** repères de perçage sur l'emballage.

INFOS LOGISTIQUES

- Livré sur palette.

ACCESSOIRES

- Livré avec **2 patères positionnables** à différentes hauteurs.
- Possibilité de commander des **patères supplémentaires** (réf. 094 035) :
  - par fax au **02 38 71 38 89** ;
  - 24h/24, sur la Plateforme Services, depuis **www.thermor-pro.fr**

RIVA CHROME

Puissance (W)	Dimensions L x H x E (mm)	Cote A (mm)	Cote B (mm)	Poids (kg)	Référence	Prix HT [1]
300	553 x 984 x 108	819	400	19	**472 402**	**739 €**
500	553 x 1374 x 108	1209	400	25	**472 412**	**836 €**
750	553 x 1764 x 108	1599	400	34	**472 422**	**984 €**

(1) Écoparticipation : 0,83 €.

CE | NF | Classe II | IP 24

Riva 2

Classique et incontournable, version galbée

Les atouts

Tubes ronds galbés
pour sécher les serviettes ou chauffer la salle de bains

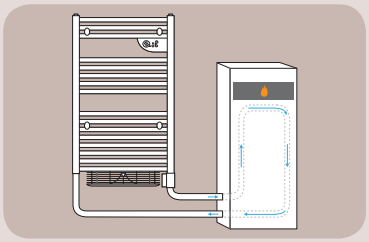

S'adapte aux installations
avec chaudière gaz ou fioul

Soufflerie (en option) :
pour une chaleur instantanée

CARACTÉRISTIQUES

- **3 versions :** électrique, électrique avec soufflerie et mixte avec soufflerie.
- **Soufflerie** (en option) équipée d'un filtre amovible et nettoyable.
- Compatible avec les **systèmes de programmation centralisée** (Fil Pilote ou Courant Porteur).
- **Coloris** blanc.

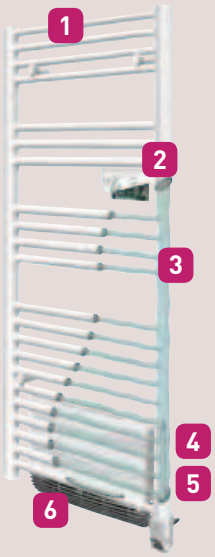

1. Tubes porte-serviettes
2. Boîtier de commandes
3. Fluide caloporteur
4. Limiteur de sécurité (T°)
5. Résistance thermoplongeur
6. Soufflerie 1000 W (selon version)

1. Molette de réglage de la température
2. Interrupteur et témoin Marche/Arrêt de l'appareil
3. Interrupteur de la soufflerie ou de la marche forcée
4. Molette de réglage (15 mn, 30 mn, 1 h, 2 h) de la soufflerie ou de la marche forcée

Thermor Services
N°Azur 0 810 0 810 45
(ou 02 38 71 38 58)
GARANTIE 2 ANS
SAV Express 24h
FORFAIT indemnisation 50 €

DIMENSIONS (MM)

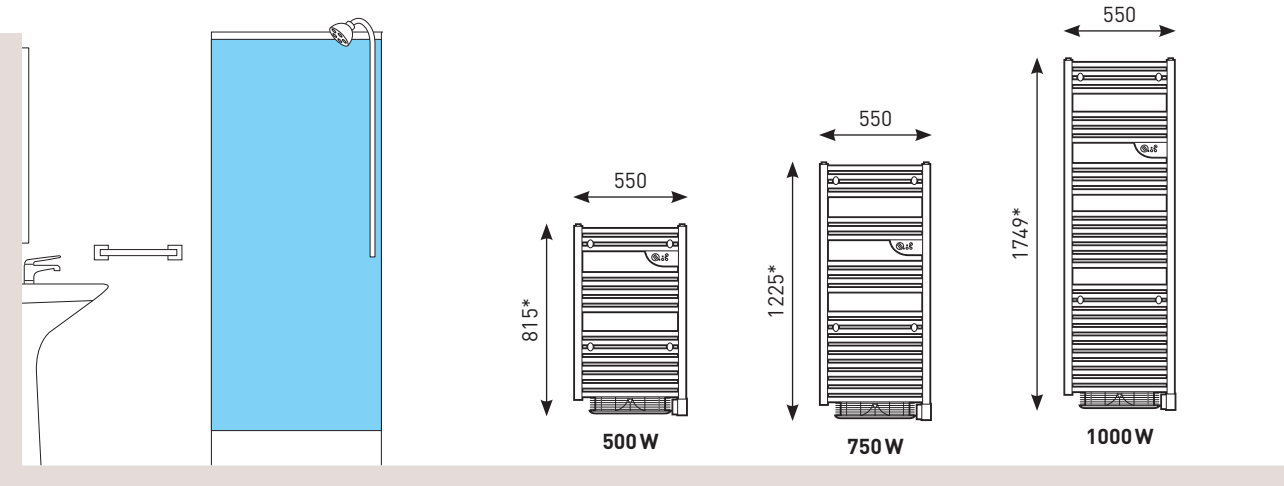

* Ajouter 14 mm en version soufflerie.

COTES D'ENCOMBREMENT

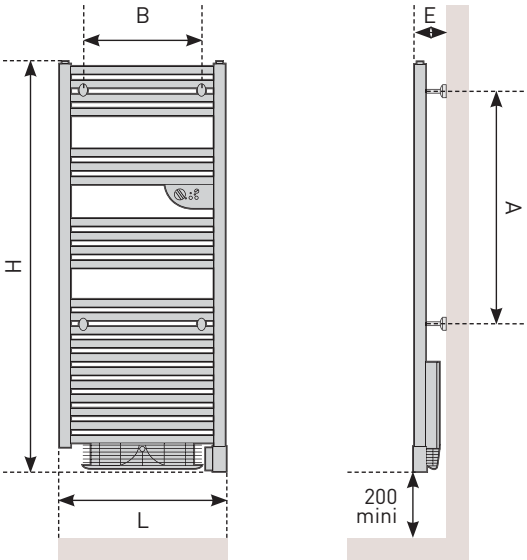

INSTALLATION

- **Facile à poser :** repères de perçage sur l'emballage.

INFOS LOGISTIQUES

- Livré sur palette.

RIVA 2 ÉLECTRIQUE

Puissance (W)	Dimensions L x H x E (mm)	Cote A (mm)	Cote B (mm)	Poids (kg)	Référence	Prix HT [1]
500	550 x 815 x 105	656	500	15	471 411	325 €
750	550 x 1225 x 105	1066	500	21	471 421	372 €
1000	550 x 1749 x 105	1599	500	30	471 431	426 €

RIVA 2 ÉLECTRIQUE AVEC SOUFFLERIE

Puissance avec soufflerie (W)	Dimensions L x H x E (mm)	Cote A (mm)	Cote B (mm)	Poids (kg)	Référence	Prix HT [1]
500 + 1000	550 x 829 x 150	451	500	17	471 451	467 €
750 + 1000	550 x 1239 x 150	861	500	23	471 461	509 €
1000 + 1000	550 x 1772 x 150	1394	500	32	471 471	570 €

RIVA 2 MIXTE AVEC SOUFFLERIE (LIVRÉ VIDE [3])

Puissance électrique / puissance eau chaude (W) [2]	Dimensions L x H x E (mm)	Cote A (mm)	Cote B (mm)	Poids (kg)	Référence	Prix HT [1]
500 + 1000 / 386	550 x 829 x 150	451	500	12,5	471 251	475 €
750 + 1000 / 585	550 x 1239 x 150	861	500	17,5	471 261	516 €
1000 + 1000 / 853	550 x 1772 x 150	1394	500	23	471 271	581 €

(1) Écoparticipation : 0,83 € - (2) Puissance eau chaude à Δt 50° C - (3) Les appareils mixtes avec soufflerie sont livrés vides. Avant toute utilisation, veuillez vous assurer que l'appareil est rempli d'eau. Version mixte avec soufflerie : la cote d'entraxe des piquages d'entrée et de sortie d'eau chaude est de 446 mm.

Émotion barres Digital

Un design contemporain pour salle de bains et cuisine

Les atouts

Un confort **proche du rayonnement du soleil**

Programmation intégrée pour chauffer que si nécessaire et **détection automatique d'ouverture et fermeture des fenêtres** pour éviter de chauffer inutilement lorsque la pièce est aérée

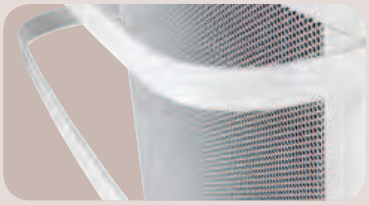

Équipé de deux barres pour accrocher et sécher les serviettes

CARACTÉRISTIQUES

- Compatible avec les **systèmes de programmation centralisée** (Fil Pilote ou Courant Porteur).
- **Fonction Équilibre** pour un meilleur pilotage confort/budget.
- **Coloris** blanc.

1. Barres porte-serviettes
2. Boîtier de commandes
3. Limiteur de sécurité (T°)
4. Corps de chauffe en aluminium extrudé

1. Écran digital
2. Accès à la programmation intégrée
3. Détection d'ouverture et de fermeture des fenêtres
4. Fonction Équilibre
5. Indicateur de consommation
6. Réglage des températures, sélection mode de chauffage, Validation et Arrêt, fonction Équilibre

DIMENSIONS (MM)

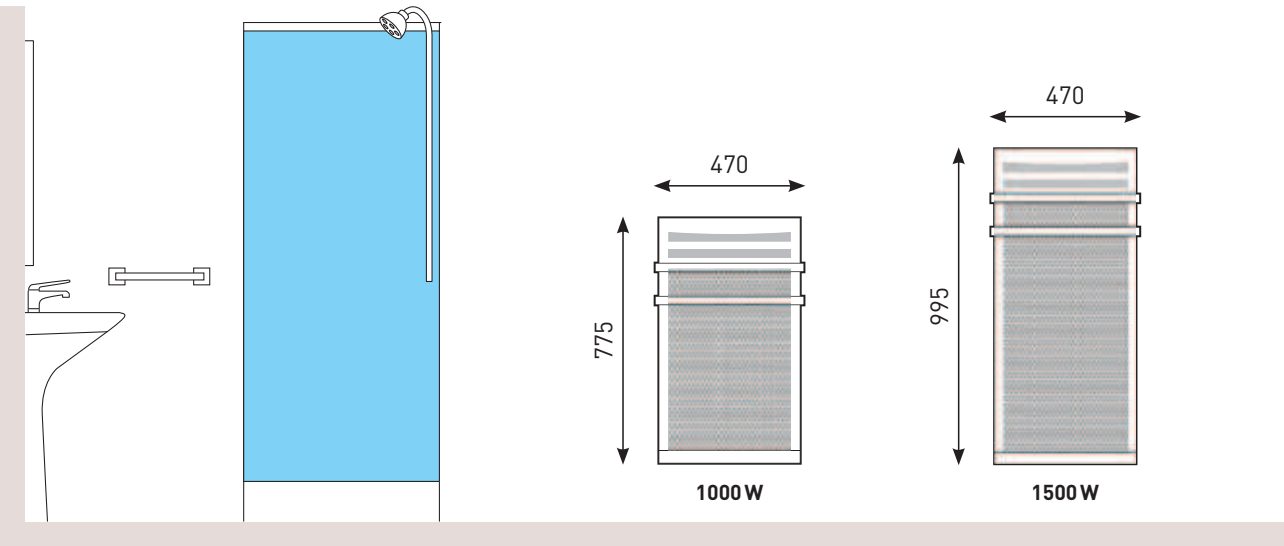

COTES D'ENCOMBREMENT

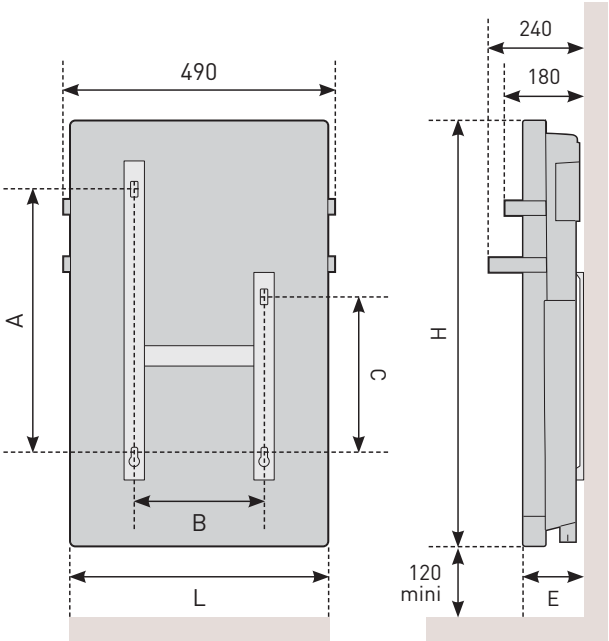

INSTALLATION

- **Pratique :** l'appareil tient debout tout seul.
- **Clip & Go :** système de fixation rapide et pratique.

INFOS LOGISTIQUES

- Livré sur palette.

ÉMOTION BARRES DIGITAL

Puissance (W)	Dimensions L x H x E (mm)	Cote A (mm)	Cote B (mm)	Cote C (mm)	Poids (kg)	Référence	Prix HT [1]
1000	470 x 775 x 115	532	269	451	7,2	**435 131**	**506 €**
1500	470 x 995 x 115	828	269	673	9,3	**435 151**	**577 €**

(1) Écoparticipation : 0,83 €.

Belle-île

Compact et puissant

Les atouts

Boîtier de commandes discret pour piloter votre confort

Une programmation journalière avec 3 fonctions au choix : chauffage d'ambiance ou d'appoint, et séchage des serviettes

Équipé de deux barres pour accrocher et sécher les serviettes

1. Résistance fil nu
2. Résistance blindée
3. Diffuseur aluminium
4. Boîtier de commandes avec thermostat électronique
5. Limiteur de sécurité (température)
6. Sonde de régulation
7. Ventilateur tangentiel

1. Thermostat du mode Ambiance
2. Commutateur de mode 4 fonctions
3. Thermostat du mode Turbo-Séchage
4. Programmateur journalier à picots, commutable toutes les 15 minutes
5. Voyant de visualisation des cycles de fonctionnement
6. Volet avec notice d'utilisation

CARACTÉRISTIQUES

- Compatible avec les **systèmes de programmation centralisée** (Fil Pilote ou Courant Porteur).
- **Résistance blindée** (800 W) avec diffuseur aluminium pour chauffage d'ambiance et résistance en acier inox pour la soufflerie (1000 W).
- **Enveloppe en acier**.
- **Témoin lumineux** de chauffe.
- **Commutateur de mode** Stop, Ambiance, Turbo séchage, Programme.
- **Coloris** blanc.

COTES D'ENCOMBREMENT

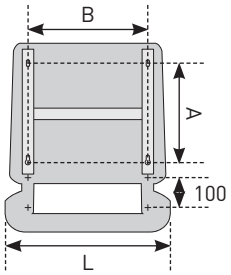

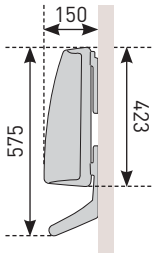

BELLE-ILE

Puissance (W)	Dimensions L x H x E (mm)	Cote A (mm)	Cote B (mm)	Poids (kg)	Référence	Prix HT (1)
800 / 1000	492 x 575 x 150	379	280	7,3	493 061	452 €

(1) Écoparticipation : 0,83 €.

Thermor Services
N°Azur 0 810 0 810 45
(ou 02 38 71 38 58)
GARANTIE 2 ANS
SAV Express 24h

Thermor

PROMOTELEC CE NF ★★ Classe II IP 24 FABRIQUÉ EN FRANCE

Illico 2

Discret pour se glisser dans toutes les salles de bains

Les atouts

Boîtier de commandes
discret pour piloter votre confort

Équipé d'une minuterie
(en option) pour ajuster les réglages

Existe en 3 versions :
Illico 2 basic, Illico 2 minuterie et Illico 2 minuterie + barres

CARACTÉRISTIQUES

- **Résistance en acier inox** à faible inertie thermique.
- **Façade en acier**.
- **Filtre démontable et nettoyable** sans ôter l'appareil du mur.
- 1800 W pour la version basic et 1000 + 800 W pour les versions avec minuterie.
- Largeur du produit inférieure à 275 mm sans barres et 395 mm avec barres.
- **Coloris** blanc.

COTES D'ENCOMBREMENT

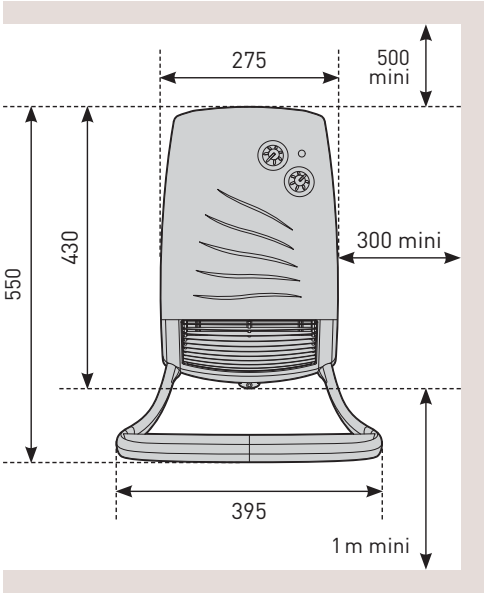

ILLICO 2

Désignation	Puissance (W)	Dimensions L x H x E (mm)	Référence	Prix HT (1)
Illico 2 basic	1800	275 x 430 x 140	491 391	139 €
Illico 2 minuterie	1000 + 800	275 x 430 x 140	491 371	160 €
Illico 2 minuterie + barres	1000 + 800	395 x 550 x 250	491 471	238 €

(1) Écoparticipation : 0,83 €.

Thermor Services
N°Azur 0 810 0 810 45
(ou 02 38 71 38 58)
GARANTIE 2 ANS
SAV Express 24h

PROMOTELEC | CE | NF | Classe II | IP 24

Corsaire

Le confort du radiateur sèche-serviettes, tout simplement

Les atouts prescription

Innovation grand confort

Modèles de 300 à 1 000 W

Les atouts

Tubes ronds galbés
pour sécher les serviettes et chauffer la salle de bains

S'intègre facilement dans les logements BBC

Programmation 24H auto chauffage et 24H auto séchage. Permet une montée en température automatique à l'heure souhaitée pour chauffer la salle de bains en hiver ou sécher et chauffer uniquement les serviettes en mi saison/été

Boîtier de commande

Valeurs certifiées pour les moteurs de calcul

Coefficient d'aptitude*	Corsaire galbé	Corsaire étroit
	0,18	0,18

*La variation temporelle du produit correspond au coefficient d'aptitude multiplié par 1,44.

CARACTÉRISTIQUES

- **2 largeurs :** 480 mm et 400 mm.
- Compatible avec les **systèmes de programmation centralisée** (Fil Pilote ou Courant Porteur).
- **Verrouillage** des commandes.
- **Coloris** blanc.

CORSAIRE ÉTROIT

Puissance (W)	Dimensions L x H x E (mm)	Poids (kg)	Référence	Prix HT (1)
300	400 x 798 x 100	7	473 301	285 €
500	400 x 1248 x 100	11	473 311	320 €

CORSAIRE GALBÉ

Puissance (W)	Dimensions L x H x E (mm)	Poids (kg)	Référence	Prix HT (1)
500	480 x 998 x 100	12	472 311	309 €
750	480 x 1453 x 100	17	472 321	355 €
1000	550 x 1781 x 100	30	472 331	409 €

(1) Écoparticipation : 0,83 €.

GARANTIE 2 ANS

PROMOTELEC | CE | NF ★★ | Classe II | IP 24