# BRIVE - Lave-mains, 45 x P35 cm

## E4338

**Collection :** BRIVE

**Couleur* :**

00 - Blanc

## Bénéfices consommateurs

- PRATIQUE : Équipé d'une plage de pose pratique au quotidien

## Caractéristiques techniques

- Dimensions : 45 x 35 cm
- Matériau : Céramique
- Percement et pré-percement robinetterie : Percé 1 trou de robinetterie
- Poids : 8,2 kg
- Type d'installation : Autoportant
- Fixations : Par goujon

## Produits liés

- #N/A

## Dessin technique

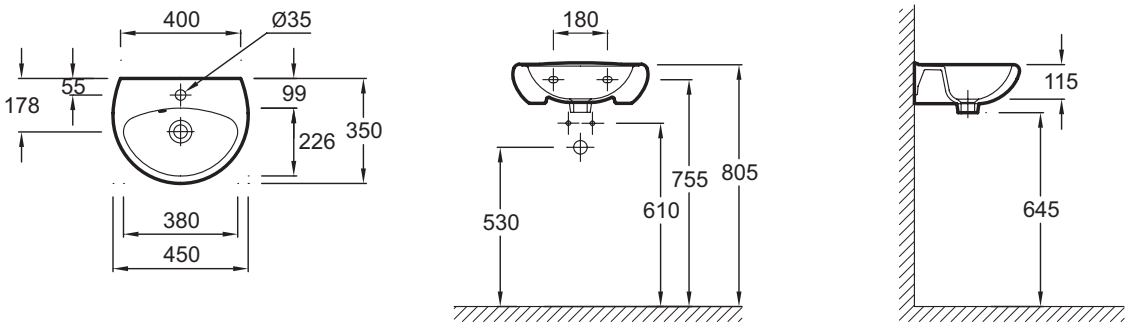


Description : Lave-mains, 45 x P35 cm. E4338. Collection : BRIVE. Dimensions : 45 x 35 cm. Poids : 8,2 kg. Matériau : Céramique. Type d'installation : Autoportant. Percement et pré-percement robinetterie : Percé 1 trou de robinetterie. Fixations : Par goujon.

KOHLER France 330 339 144 RSC Bobigny– SAS au capital de 50 000 000 euros – Locataire-gérant de la société SANIJURA – Ce document n'est pas contractuel.

*En raison des variations possibles dans le réglage de votre ordinateur et de votre imprimante, de facteurs techniques et des caractéristiques particulières de certaines de nos finitions, les couleurs ne sont pas représentatives de la réalité mais sont seulement une indication.*