Code article E0296

CONNECT AIR
Lavabo-plan GAIN DE PLACE

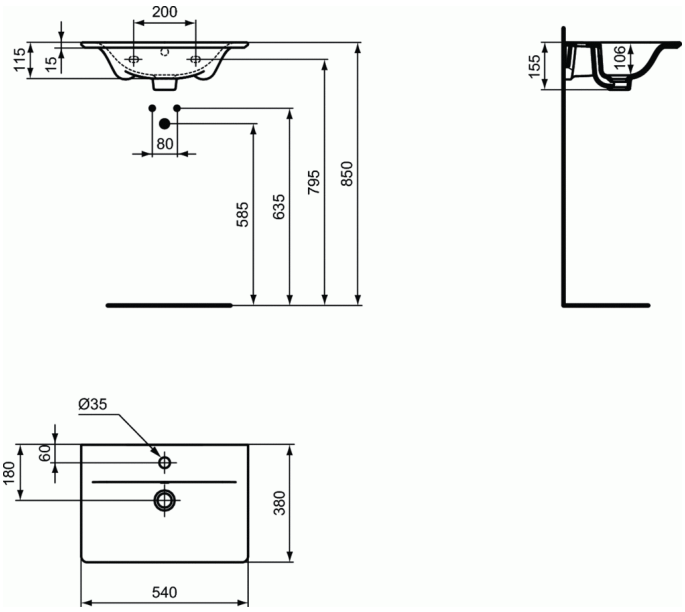

Lavabo-plan GAIN DE PLACE
Lavabo-plan 54 x 38 cm
Poids : 12 kg
Peut s'installer avec :
- meuble 50 cm, réf. E0817..

En grès fin. Percé 1 trou central pour la robinetterie
Trou de trop-plein
Fixation murale par 2 tire-fonds non fournis

PRODUITS LIÉS

Meuble pour lavabo-plan gain de place	E0817

FINITIONS*

01

* 01 = Blanc (01)

Ideal Standard France - Showroom Paris
41 Rue Berger, 75001 Paris, France - Tel: + 33 1 44 88 96 96 - Email: showroomparis@idealstandard.com