Lifetime

Lavabo

Informations produits

5174 80 XX	800 x 540 mm, 24 kg pour robinetterie à 3 trous, trou de robinetterie central percé, avec trop-plein
5174 V8 XX	800 x 540 mm, 24 kg pour robinetterie à 3 trous, trou de robinetterie central percé, avec trop-plein invisible, Vidage avec trop-plein intégré inclus, trop-plein caché
5174 82 XX	800 x 540 mm, 24 kg 5 positions des trous de robinetterie au choix, avec trop-plein
5174 V3 XX	800 x 540 mm, 24 kg 5 positions des trous de robinetterie au choix, avec trop-plein invisible, Vidage avec trop-plein intégré inclus, trop-plein caché
5174 81 XX	800 x 540 mm pour robinetterie à 3 trous, trou de robinetterie central percé, sans trop-plein, Les modèles sans trop-plein doivent être équipés d'une bonde ne pouvant être fermée
5174 70 XX	700 x 535 mm, 22 kg pour robinetterie à 3 trous, trou de robinetterie central percé, avec trop-plein
5174 V7 XX	700 x 535 mm, 22 kg pour robinetterie à 3 trous, trou de robinetterie central percé, avec trop-plein invisible, Vidage avec trop-plein intégré inclus, trop-plein caché
5174 72 XX	700 x 535 mm, 22 kg 5 positions des trous de robinetterie au choix, avec trop-plein
5174 V2 XX	700 x 535 mm, 22 kg 5 positions des trous de robinetterie au choix, avec trop-plein invisible, Vidage avec trop-plein intégré inclus, trop-plein caché
5174 71 XX	700 x 535 mm pour robinetterie à 3 trous, trou de robinetterie central percé, sans trop-plein, Les modèles sans trop-plein doivent être équipés d'une bonde ne pouvant être fermée
5174 60 XX	600 x 520 mm, 18 kg pour robinetterie à 3 trous, trou de robinetterie central percé, avec trop-plein
5174 V6 XX	600 x 520 mm, 18 kg pour robinetterie à 3 trous, trou de robinetterie central percé, avec trop-plein invisible, Vidage avec trop-plein intégré inclus, trop-plein caché
5174 61 XX	600 x 520 mm pour robinetterie à 3 trous, trou de robinetterie central percé, sans trop-plein, Les modèles sans trop-plein doivent être équipés d'une bonde ne pouvant être fermée
Robinetterie recommandée*	Villeroy & Boch SOUL
Description du matériau	En porcelaine sanitaire
Finition ceramicplus	Disponible également en ceramicplus
Fixation	Fixation par 2 boulons M10 x 120 mm
Programme de meubles	Programme de meubles LIFETIME correspondant
Accessoires (à commander séparément)	
5275 00 XX	Cache-siphon Lifetime set de fixation "Smart fix" inclus
5274 00 XX	Cache-siphon Lifetime pour siphon extra plat, siphon inclus, set de fixation "Smart fix" inclus, ne peut pas être équipé d'un flexible de douche
Certification	Sans obstacle, conforme à la norme DIN P1B048/07

Couleurs

Villeroy & Boch
1748

Lifetime

- 01 Blanc
- R1 Blanc Ceramicplus
- R3 Pergamon Ceramicplus

Schémas techniques

5174 V6, 5174 60

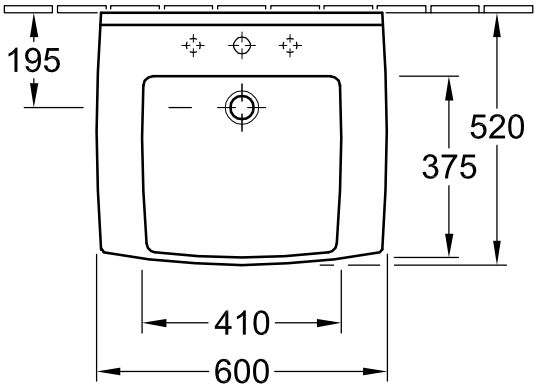

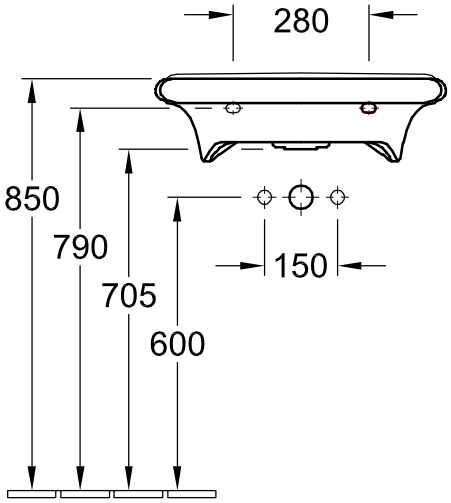

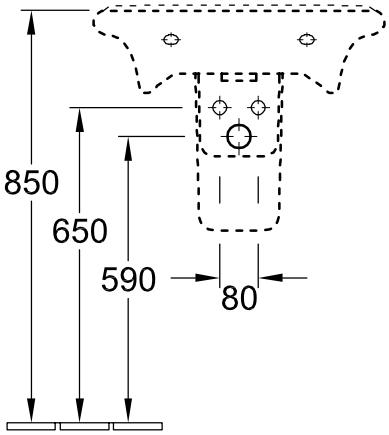

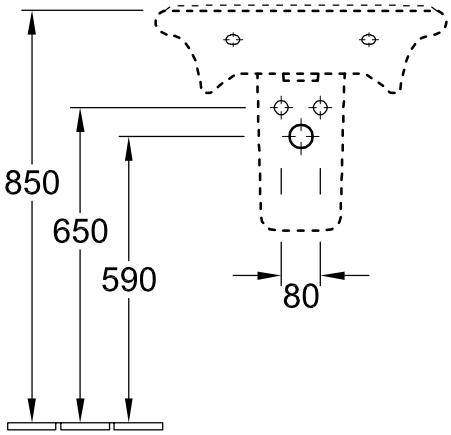

Villeroy & Boch
1748

5174 70, 5174 72

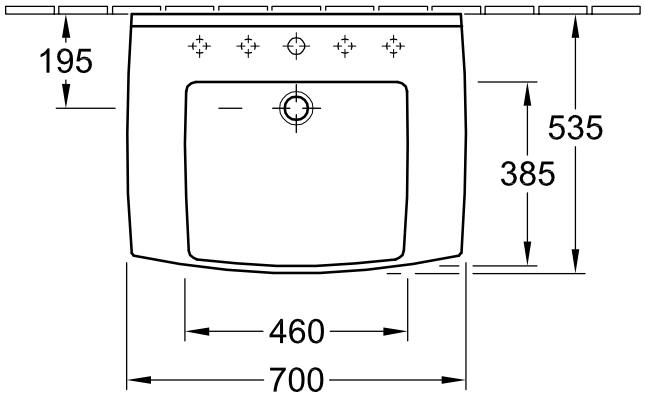

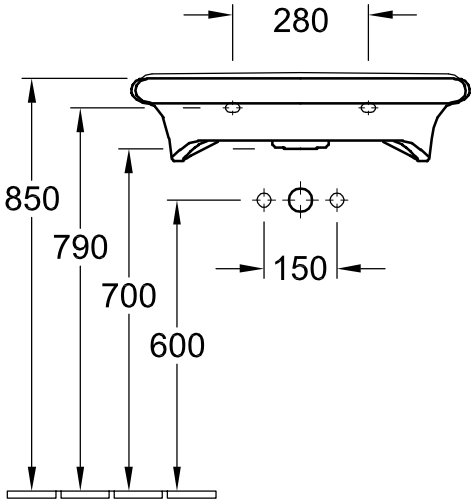

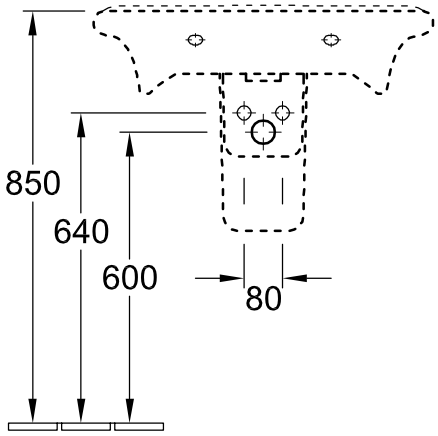

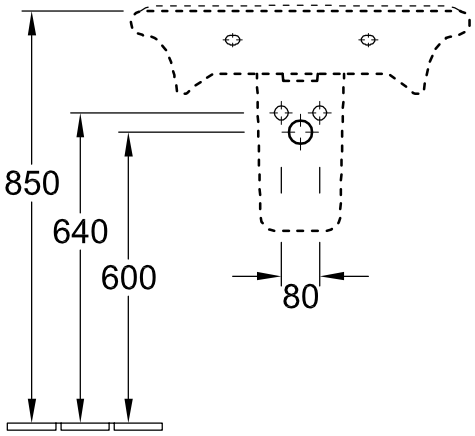

Villeroy & Boch
1748

5174 80, 5174 82

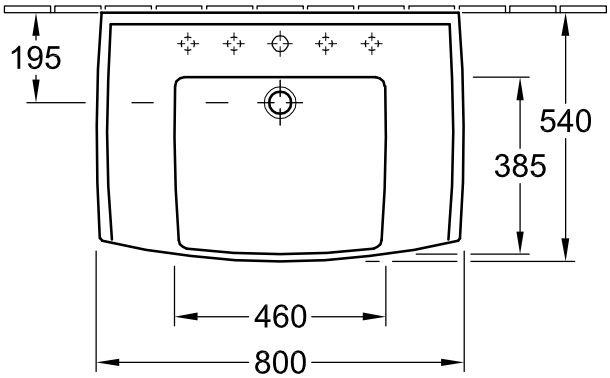

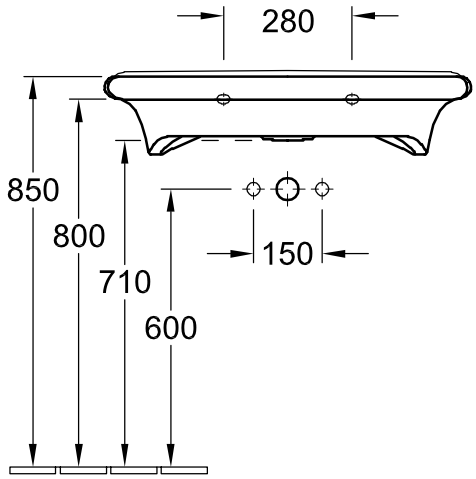

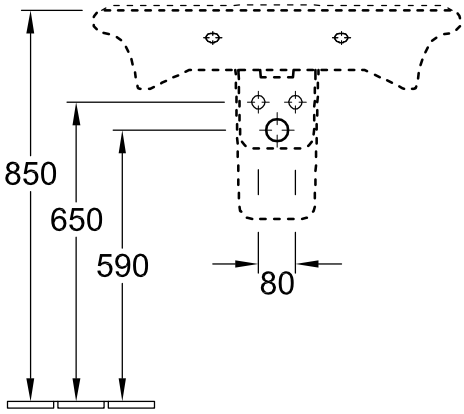

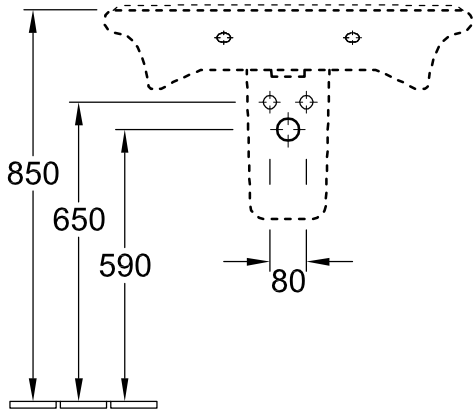

Villeroy & Boch
1748